සියලුම හිමිකම් ඇවිරිණි.
All Rights Reserved

වයඹ පළාත් අධ්‍යාපන දෙපාර්තමේන්තුව

අවසාන වාර පරීක්ෂණය 2016

11 ශ්‍රේණිය නිර්මාණකරණය හා යාන්ත්‍රික තාක්ෂණවේදය - I (89) කාලය පැය 01 යි.

නම/ විභාග අංකයඃ

සැලකිය යුතුයි :
- සියළුම ප්‍රශ්න වලට පිළිතුරු සපයන්න.
- අංක 01 සිට 40 දක්වා ප්‍රශ්න වල දී ඇති 1, 2, 3, 4 පිළිතුරු වලින් නිවැරදි හෝ වඩාත් ගැළපෙන පිළිතුර තෝරන්න.
- ඔබට සැපයෙන උත්තර පත්‍රයේ එක් එක් ප්‍රශ්නය සඳහා දී ඇති කව අතුරින් ඔබ තෝරාගත් උත්තරයේ අංකයට සැසඳෙන කවය තුළ (X) ලකුණ යොදන්න.

01. පහත ප්‍රකාශ අතුරින් නිවැරදි ප්‍රකාශය තෝරන්න.
(1) ඇඳීම යනු ප්‍රස්ථාරික භාෂාවකි.
(2) ඇඳීම යනු විශ්ව භාෂාවකි.
(3) ඇඳීම කාර්මික ඕනෑම අවස්ථාවක ප්‍රයෝජන වේ.
(4) ඇඳීම සාමාන්‍ය ජනතාව එදිනෙදා භාවිතා කරන භාෂාවකි.

02. පහත වැකි අතුරින් නිවැරදි මිණුම දක්වන වැකිය තෝරන්න.
(1) අඟලෙන් 1/8 (අටෙන් පංගුව) දශම නම් වේ.
(2) අඟලෙන් 1/10 (දහයෙන් පංගුව) නූල් නම් වේ.
(3) මීටර් එකකින් 1/1000 (දාහෙන් පංගුව) මිලි මීටර් එකකි.
(4) ඕනෑම මිණුමකින් 1/8 (අටෙන් එක කොටසක්) කාල ලෙස නම් කරයි.

03. තාක්ෂණික කටයුතු හෝ සාමාන්‍ය කටයුතු සඳහා උපකාර කර ගත හැකි පැන්සල් වර්ගය කවරේ ද?
(1) H, H_2 (2) H, HB (3) H, B (4) B, B_2

04. ලක්ෂයට බලයක් යෙදූ විට ලැබෙන්නේ,
(1) ඉලිප්සයකි. (2) ජවයකි. (3) බහුවලයකි. (4) රේඛාවකි.

05. සිග් සැග් (Zig zag) ලකුණ භාවිතා කරන්නේ,
(1) යම් කිසි දිගක් කෙටිකර ඇඳ දැක්වීමට. (2) රූපය අවසන් බව දැක්වීමට.
(3) වස්තුව උස දැක්වීමට. (4) ඝනයක ඝනකම දැක්වීමට.

06. ඉතා විශාල වැඩ කොටසක, බිත්ති මුල්ලක් වැනි ස්ථානයක 90^0 කෝණයක් ලබා ගැනීම පාද අනුපාත අනුව කළ හැක. එම අනුපාතය කුමක් ද?
(1) 1 : 2 : 3 (2) 2 : 3 : 4 (3) 2 : 4 : 2 (4) 3 : 4 : 5

07. අඳින ලද රේඛාවකට සමාන දුරින් තවත් එම වර්ගයේ රේඛා අඳිනු ලැබුවේ නම් ඒවා කුමන නමකට අයත් ද?
(1) සමාන්තර රේඛා (2) වක්‍ර රේඛා (3) ආනත රේඛා (4) සැගි රේඛා

08. යකඩ බටයක් ගැල්වනයිස් කිරීම සඳහා ආලේප කරනු ලබන ලෝහය වන්නේ,
(1) ටින් (2) ඊයම් (3) තුත්තනාගම් (4) ඇලුමිනියම්

09. මිශ්‍ර ලෝහයකි,
(1) පිත්තල (2) තඹ (3) ඊයම් (4) ටින්

10. බෝල පෙති මිටියෙන් ගන්නා ප්‍රයෝජනයකි,

(1) ලෝහ මත දර බේරීම.
(2) කම්බි ඇණ ගැලවීම.
(3) මිටියම් කිරීම.
(4) වාටි මූට්ටු හේත්තු කිරීම.

11. බවුතය ටින් කැවීමේ දී නොකල යුත්තකි,

(1) ටින් කැවීමට පෙර බවුතය පිරිසිදු කළයුතුය.
(2) බවුතය ගිනි ගලේ ඇල්ලීම කළයුතුය.
(3) බවුතය රත්කර සින්ක් ක්ලෝරයිඩ් ස්‍යාන්දයේ ගැල්වීම.
(4) බවුත තුඩට මොලොක් පොඩි පටලයක් ඇලී පැවැතීමට සැලැස්වීම.

12. ස්‍යාන්ද භාවිතා කිරීමට හේතු වන්නේ,

(1) පෑස්සුම් මූට්ටුවේ ඔක්සයිඩ් පටල ඉවත් කිරීම.
(2) පෑස්සුම් මූට්ටු ඔක්සයිඩ්වීම වැලැක්වීම.
(3) මූට්ටුවේ මොලොක් පොඩි ගලා යාමට ආධාර වීම.
(4) ඉහත කරුණු සියල්ලම.

13. වායු පෑස්සීම කිරීම සඳහා යොදා නොගන්නා උපකරණය කුමක් ද?

(1) පෑස්සුම් ධාරා රූහැන
(2) ඔක්සිජන් සිලින්ඩරය
(3) ඇසිටිලින් සිලින්ඩරය
(4) ධමනි පහන

14. මැදි පොංචිය භාවිත කරනු ලබන්නේ,

(1) සිදුරු විදීමටය.
(2) සලකුණක් කිරීමටය.
(3) මැනීමටය.
(4) තහඩු කැපීමටය.

15. යාන්ත්‍රික කටයුතු වලදී භාවිතා වන අත් අඬු වර්ග කරණයේ දී සැලකිල්ලට ගෙන ඇත්තේ,

(1) නැහැය (ඉදිරි කෙලවර නැසිත්ත)
(2) මිට
(3) දිග
(4) නිෂ්පාදිත දිනය

16. පහත සඳහන් ලෝහ කැටිති වල අඳුරු කර ඇති කොටස් ඉවත් කිරීම සඳහා භාවිතා කල හැකි ආවුද උපකරණ අනුපිළිවල කුමක් ද?

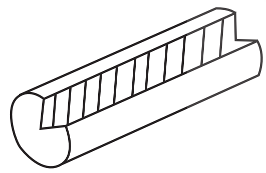
A

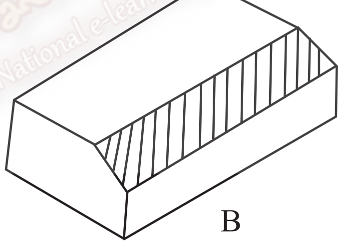
B

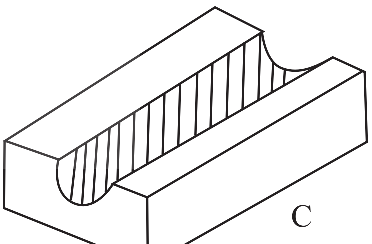
C

(1) රැවිත කපන කටුව, පැතලිපීර, ඇඹරුම් විදුම් කටුව
(2) රැවිත කපන කටුව, පැතලිපීර, නියපොතු කපන කටුව
(3) තුන් හුලස් පීර, පැතලි පීර, රවුම් පීර
(4) හරස් කපන කටුව, අඩකව පීර, නියපොතු කපන කටුව

17. ලෝහ කොටසකට පහර දීමේදී එය පුපුරා යයි නම් එම ලෝහය කවරේ ද?

(1) මෘදුවානේ (2) වීනච්චට්ටි (3) ඇලුමිනියම් (4) තඹ

18. අමු යකඩ, සාමාන්‍ය වානේ වර්ග, සිද්ධ යකඩ යන ලෝහ වර්ග නිපදවීමට යොදා ගන්නා උෂ්මක වර්ග පිළිවෙලින් නිවැරදිව දක්වන වරණය තෝරන්න.

(1) ධාරා උෂ්මකය, විවෘත උෂ්මකය, විද්‍යුත් උෂ්මකය
(2) ධාරා උෂ්මකය, විවෘත උෂ්මකය, කියුපෝලා උෂ්මකය
(3) ධාරා උෂ්මකය, විද්‍යුත් උෂ්මකය, විවෘත උෂ්මකය
(4) ධාරා උෂ්මකය, බෙසමර් පරිවර්ථකය, ඇලලුම් උෂ්මකය

19. ඉතාම සියුම් මිනුම් ලබාගත හැකි මිනුම් උපකරණයකින් තුනී කඩදාසියක ඝනකම පවා මැනගත හැක. ඒ කවර මිනුම් උපකරණයද?

(1) කම්බි ආමානය (2) ඇතුලත මෛක්‍රොමීටරය

(3) ස්පර්ශක ආමානය (4) වර්නියර් කලපාසය

20. බාහිර බලයක් යොදා පිපිරුම් වලින් තොරව මුල් හැඩය වෙනස් කර ගැනීමේ හැකියාව,

(1) විලනීයතාවය. (2) ප්‍රත්‍යාතන්‍යතාවය. (3) සුවිකාර්‍යතාවය. (4) ආඝාතන්‍යතාවය.

21. ලෝකඩ / මොලොක් පොඩි යන ලෝහයන්හි ද්‍රවාංකය .... වේ.

(1) $960^0C - 200^0C$ (2) $1510^0C - 1592^0C$ (3) $1080^0C - 1060^0C$ (4) $1220^0C - 1280^0C$

22. ඇලුමිනියම් ලෝහය කුමන ලෝහ කාණ්ඩයකට අයත් ද?

(1) මිශ්‍ර ෆෙරස් ලෝහ (2) මිශ්‍ර නිෆෙරස් ලෝහ

(3) අමිශ්‍ර නිෆෙරස් ලෝහ (4) අමිශ්‍ර නිෆෙරස් ලෝහ

23. එන්ජින් කපාට නියමිත වේලාවට විවෘත වීම සහ වැසීම සඳහා උපකාර වන උපකරණ දක්වන්න.

(1) ටැපට්ටු (2) සළගිලි (3) කැම්දණ්ඩ (4) ඉහත සියල්ලම

24. ක්‍රියාකාරී එන්ජිමක් අධික ලෙස උණුසුම් වේ නම් එවැනි විටක පළමුව පරීක්ෂා කළ යුත්තේ,

(1) එන්ජිමේ ක්‍රියාකාරී වේගයයි. (2) උෂ්ණත්වය පාලක වැල්වයයි.

(3) අවාන් පටියේ ආතතියයි. (4) එන්ජිමේ එන්ජින් තෙල් මට්ටමයි.

25. ඊයම් අම්ල බැටරියක් සම්බන්ධව පහත ප්‍රකාශ අතුරින් නිවැරදි ප්‍රකාශය තෝරන්න.

(1) බැටරිය අඩක් විසර්ජනය වුවද නැවත ආරෝපනය කළ හැක.

(2) බැටරියේ එක් කෝෂයක වෝල්ටීයතාවය 4V වේ.

(3) බැටරියේ ද්‍රව මට්ටම අඩුවීමේ දී එය සම්පූර්ණ කිරීමට බැටරි අම්ල යොදන්න.

(4) බැටරි අග්‍ර ලුහුවත් කිරීමෙන් බැටරි ආරෝපන තත්වය පරීක්ෂා කිරීම සුදුසුය.

The National e-learning Portal for The General Education

26. යතුරු පැදියට බැටරියක් සවිකිරීමේදී දෙවනුව සම්බන්ධ කළ යුත්තේ,

(1) ධන අග්‍රය (2) අග්‍ර දෙකම එකවර (3) ඍණ අග්‍රය (4) ඕනෑම අග්‍රයක්

27. යතුරු පැදියක සංඥා පහන සඳහා සපයන විදුලිය භූගත වන්නේ,

(1) වම්පස සංඥා පහනේ විදුලි බුබුලේ සූත්‍රිකාව හරහාය.

(2) දල්වන සංඥා පහනේ විදුලි බුබුලේ සූත්‍රිකාව හරහාය.

(3) දකුණු පස සංඥා පහනේ විදුලි බුබුලේ සූත්‍රිකාව හරහාය.

(4) සංඥා පහන් විදුලි බුබුළු සූත්‍රිකා දෙක හරහාම ය.

28. යතුරු පැදියක තිරිංග පහන් සඳහා පාවිච්චි කරන විදුලි බුබුල සූත්‍රිකා දෙකකින් සකසා අවස්ථා දෙකක ප්‍රයෝජන දෙකකට නිමවා ඇත. මෙම සූත්‍රිකා දෙකෙහි ක්ෂමතාවය (W) වොට් අගය කීයද?

(1) 21W හා 21W වේ. (2) 5W හා 5W වේ. (3) 21W හා 10W වේ. (4) 21W හා 5W වේ.

29. පිළියවන භාවිතා කරනු ලබන්නේ,

(1) තිරිංග පද්ධති සඳහා

(2) සංඥා පද්ධති සඳහා

(3) වැඩි ධාරාවක් ගෙනයන පරිපථ පද්ධති සඳහා

(4) අඩු ධාරාවක් ගෙනයන පරිපථ පද්ධති සඳහා

30. විවිධ විදුලි පද්ධති සඳහා පාවිච්චි කරන විශ්පර්ශක තුඩු නිපදවා ගන්නේ .... ලෝහයෙනි.

(1) ප්ලැටිනම් (2) වීනච්චට්ටි (3) ටංස්ටන් (4) ඊයම්

31. එන්ජිමක ඉන්ධන දහනය කිරීමෙන් ලැබෙන තාපයෙන් කොපමණ ප්‍රතිශතයක් පමණ යාන්ත්‍රික ශක්තිය බවට පරිවර්ථනය කෙරේ ද?

(1) 58% (2) 42% (3) 35% (4) 25%

32. එළවෙන රෝදයේ දැති ගණන 32 වන අතර එළවන රෝදයේ දැති ගණන 16 වේ. මෙහි ගියර අනුපාතය,

(1) 1 : 2 (2) 1 : 3 (3) 1 : 4 (4) 1 : 5

33. නළා පද්ධති සඳහා පාවිච්චි කරන පිළියවන වර්ග කීයද?

(1) 1 යි. (2) 2 යි. (3) 3 යි. (4) 4 යි.

34. මෝටර් රථ විදුලි පද්ධතියක ඇති විය හැකි දෝෂයකි,

(1) ඔක්සයිඩ බැඳීම (2) විලායකය දැවී යාම

(3) බැටරිය විසර්ජනය වීම (4) ඉහත සියල්ලම

35. ජාතික වෘත්තීය සුදුසුකම (N.V.Q.) සහතිකය ලබා ගැනීම සඳහා R.P.L. ක්‍රමයේ දී නිපුණතා මට්ටමට එළඹී ඇති බව සනාථ කිරීම සඳහා ඉදිරිපත් කළ යුතු සාක්ෂි වන්නේ,

(1) තමාගේ නිර්මාණ හා වැඩ ආදර්ශන

(2) තම නිපුණතාව සහතික කරන සේවා සහතික.

(3) වෘත්තීන්ගේ ප්‍රවීණයන් විසින් ඉදිරිපත් කරන නිර්දේශ.

(4) ඉහත කරුණු සියල්ල හා අදාල වෙනත් දේ.

36. N. V. Q. 4 කවර මට්ටමක අයද?

(1) සැලසුම්කරුවන් (2) කළමණාකරුවන්

(3) ස්වාධීනව කටයුතු කළහැකි ශිල්පීන් (4) සුපරීක්ෂකවරු

37. වාත්තු කිරීමේ ප්‍රධාන ක්‍රම කීයද? ඒ මොනවා ද?

(1) 1 යි තෙත් වැලි ක්‍රමය

(2) 3 යි තෙත් වැලි ක්‍රමය, වියළි මැටි ක්‍රමය, ඉටි ක්‍රමය

(3) 2 යි තෙත් වැලි ක්‍රමය, වියළි මැටි ක්‍රමය

(4) 4 යි තෙත් වැලි ක්‍රමය, වියළි මැටි ක්‍රමය, ඉටි ක්‍රමය, වියළි ඉටි ක්‍රමය

38. ශ්‍රී ලංකාවේ වාත්තු කර්මාන්තය ආශ්‍රිතව නිපදවනු ලබන්නේ,

(1) මෝටර් රථ කොටස් (2) ගෘහ අලංකරණ නිර්මාණ

(3) සෙල්ලම් භාණ්ඩ (4) ආහාර කල් තබා ගන්නා භාජන

39. තුනී පස් හා වැලි තද කර ගැනීම සඳහා වාත්තු කර්මාන්තයේ දී ප්‍රයෝජනවේ.

(1) වැනිස් ඇණය (2) ගලනාර කුර (3) පතුවැල (4) මයිනහම

40. අරු පෙට්ටිය සිර කර ගැනීමට උපයෝගී කර ගන්නේ පහත දක්වෙන උපකරණ අතුරෙන් කුමක් ද?

(1) F කලම්පය (2) G කලම්පය (3) පොදු අත් අඬුව (4) දඬු අඬුව

The National e-learning Portal for The General Education

සියලුම හිමිකම් ඇවිරිණි.
All Rights Reserved

වයඹ පළාත් අධ්‍යාපන දෙපාර්තමේන්තුව

අවසාන වාර පරීක්ෂණය 2016

11 ශ්‍රේණිය නිර්මාණකරණය හා යාන්ත්‍රික තාක්ෂණවේදය - II (89) කාලය පැය 02 යි.

නම/ විභාග අංකය:

සැලකිය යුතු :-

- පළමුවන ප්‍රශ්නය සහ තෝරාගත් තවත් ප්‍රශ්ණ හතරක් ඇතුළුව ප්‍රශ්ණ පහකට පමණක් පිළිතුරු සපයන්න.
- පළමු ප්‍රශ්ණයට ලකුණු 20 ක් ද තෝරා ගනු ලබන එක් ප්‍රශ්ණයකට ලකුණු දහය බැගින් ද හිමි වේ.

(01) i. පහත දැක්වෙන යන්ත්‍ර කොටස සෘජු ප්‍රක්ෂේපණ මූලධර්ම වලට අනුව,

(1) A දෙපසින් බලා ඉදිරි පෙනුම.

(2) B පැතිපෙනුම

(3) C දෙසින් බලා සැලැස්ම අඳින්න. (සියලු මිමි mm වලිනි)

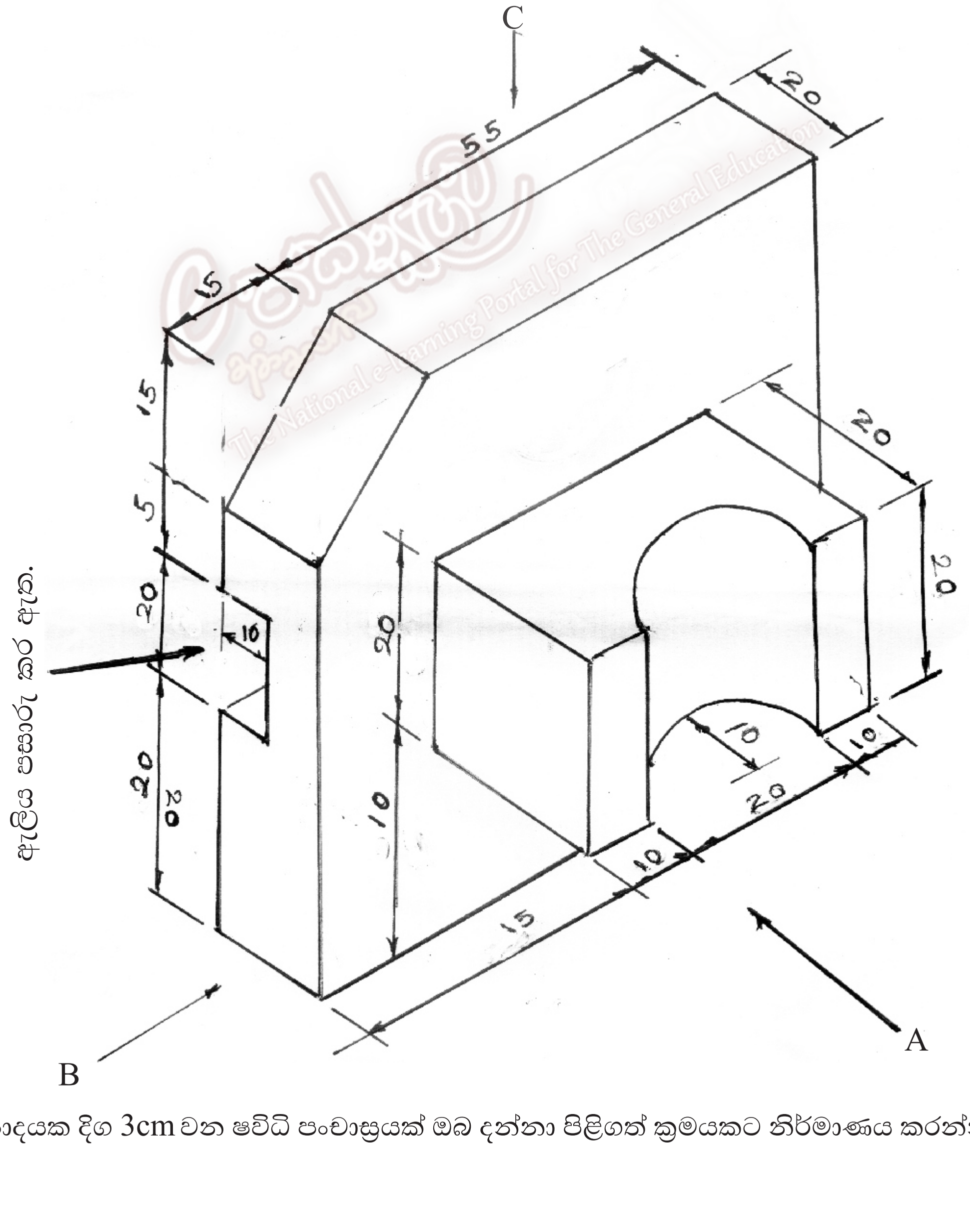

ii. පාදයක දිග 3cm වන ෂඩ්විධි පංචාස්‍රයක් ඔබ දන්නා පිළිගත් ක්‍රමයකට නිර්මාණය කරන්න.

(02) විධිමත් පාසල් අධ්‍යාපනය අවසන් කිරීමෙන් පසු කාර්මික ක්ෂේත්‍රයට යොමුවීම පැහැපත් අනාගතයක පෙර ලකුණකි.

i. N. V. Q. සහතිකය වලංගුතාවය පවතින්නේ කුමන ආකාරයට ද?

ii. R. P. L. - N. V. Q. ඇගයීමේ පියවර කවරේ ද?

iii. කාර්මික අධ්‍යාපනය හෝ වෘත්තීය අධ්‍යාපනය ලබා ගැනීමට රාජ්‍ය හෝ පෞද්ගලික ආයතන රැසක් ශ්‍රී ලංකාවේ පවතී. එම පාඨමාලාවක් හැදෑරීමට පෙර එම ආයතන ගැන කුමන පදනමකින් සොයා බැලිය යුතුද?

(03) පෑස්සීම් ක්‍රියාවලියේ දී විද්‍යුත් චාප පෑස්සීම සඳහා කාර්මික ක්ෂේත්‍රයේ විශාල ඉඩක් ඇත.

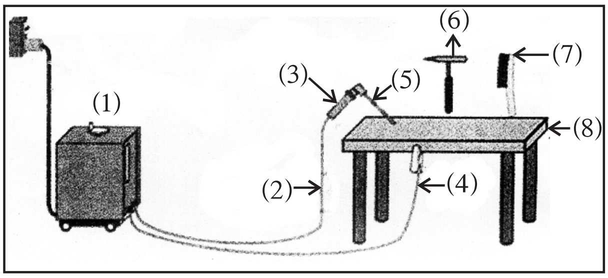

i. විද්‍යුත් චාප පෑස්සීම උපකාර කරගෙන නිපදවන දේවල් හතරක් දක්වන්න.

ii. මෙම රූපයේ දක්වා ඇති ස්ථාන පහ නම් කරන්න.

iii. විද්‍යුත් චාප පෑස්සීමේ දී බොරකඩන මිටිය, කම්බි බුරුසුව යන උපකරණ වල ප්‍රයෝජන දක්වන්න.

(04) අද ශ්‍රී ලංකාවේ සෑම නිවසකම වාගේ යතුරු පැදි දෙකක්වත් පවතින අතර එය ඉතා හොඳ ගමනාගමන සහතිකයකි.

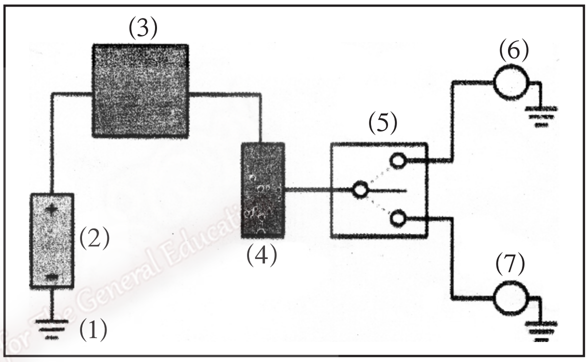

i. මෙම රූපයේ දක්වා ඇති ස්ථාන වලින් පහක් නම් කරන්න.

ii. නඩත්තු අනවශ්‍ය බැටරිය පිළිබඳව කෙටි සටහනක් ලියන්න.

iii. යතුරු පැදියක මැග්නිටෝ ජනකයේ පවතින R/R Unit (Rectifier & Regulator Unit) උපකරණය කුමන කාර්‍යයකට පාවිච්චි කරයි ද?

(05) ඕනෑම භාණ්ඩයක් ප්‍රයෝජනයට ගැනීමට පෙර නිමහම් කිරීම, වර්ණ ගැන්වීම කළ යුතුය.

i. ඒ සඳහා ප්‍රයෝජනයට ගන්නා ආවුද උපකරණ දෙකක් හා ඒවායේ ප්‍රයෝජන එක බැගින් දක්වන්න.

ii. ලෝහ භාණ්ඩ වල වර්ණ තීන්ත ඉවත් කිරීම සඳහා විවිධ රසායනික ද්‍රව්‍ය පාවිච්චි කරයි. මෙම රසායනික ද්‍රව්‍ය තීන්ත මත ආලේප කිරීමට පාවිච්ච කරන උපකරණය හා ඉවත් වීමට ගතවන කාලය කොපමණ ද?

iii. ලෝහ වර්ණ ගැන්වීම සඳහා පාවිච්චි කරන තීන්ත වල විවිධ නිම් ඵලයන් සඳහා යොදාගන්නා රසායනික ද්‍රව්‍ය තුනක් දක්වන්න.

iv. ලෝහ නිෂ්පාදන වලට සිදුවන හානි දෙකක් හා ඒවා වලක්වා ගන්නා ක්‍රමවේද දෙකක් දක්වන්න.

(06) තුනී ලෝහ තහඩු ආශ්‍රිත නිර්මාණ සඳහා වෙළඳපලේ විශාල ඉල්ලුමක් පවතී.
තුනී ලෝහ තහඩු ආශ්‍රිත භාණ්ඩ නිපදවීමට උපකාර කරගන්නා ආවුද, උපකරණ පහක් රූප සටහන් සහිතව නම් කරන්න.

(07) ලොව පුරා විවිධ කටයුතු සඳහා බලසංප්‍රේෂණය උපකාර කරගෙන ඇත.

i. බලසම්ප්‍රේෂණය ලෙස දක්වන්නේ කුමක් ද?

ii. රික්ත බලසංප්‍රේෂණ කට්ටලයක ප්‍රධාන උපාංග දෙකක් දක්වන්න.

iii. ද්‍රාව පීඩනයෙන් බලසම්ප්‍රේෂණය කිරීමේ පද්ධතියක් තුළ දක්නට ඇති විශේෂ ලක්ෂණ හතරක් දක්වන්න.

- පීඩනය යනු කවරේ ද?
- ලීවර / රෝද බලසම්ප්‍රේෂණ පද්ධතිවල දැකිය හැකි විශේෂ ලක්ෂණ තුනක් දක්වන්න.

I පත්‍රය

01. (2)	02. (3)	03. (2)	04. (4)	05. (1)	06. (4)	07. (1)	08. (3)	09. (1)	10. (3)
11. (2)	12. (4)	13. (1)	14. (2)	15. (1)	16. (3)	17. (2)	18. (4)	19. (4)	20. (3)
21. (1)	22. (2)	23. (4)	24. (3)	25. (1)	26. (3)	27. (2)	28. (4)	29. (3)	30. (1)
31. (4)	32. (1)	33. (2)	34. (4)	35. (4)	36. (3)	37. (2)	38. (2)	39. (1)	40. (2)

II පත්‍රය

(01) i.

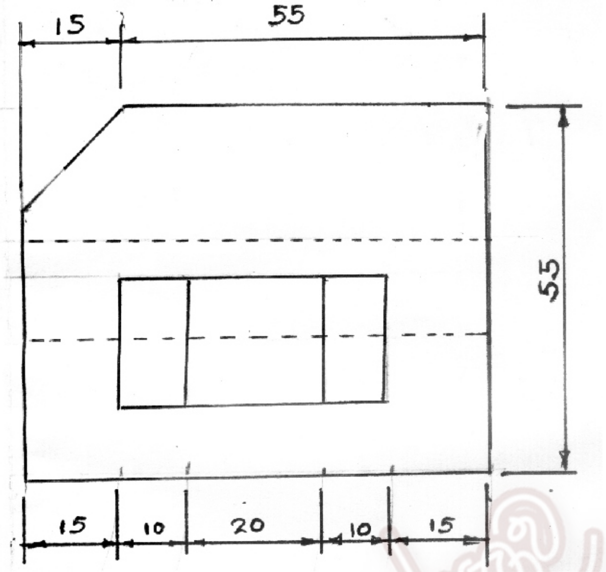

ඉදිරි පෙනුම

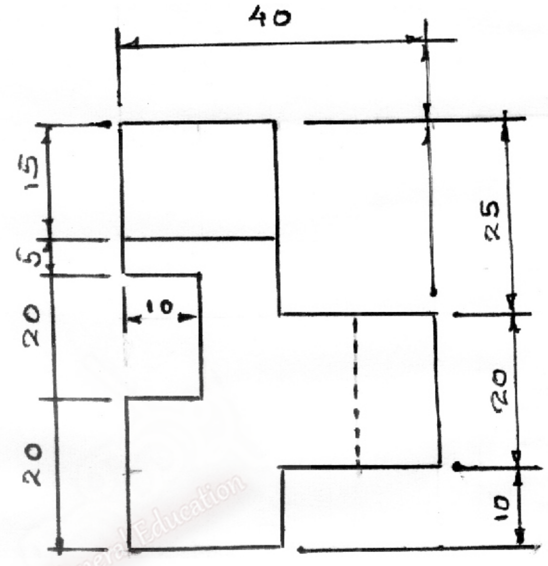

පැති පෙනුම

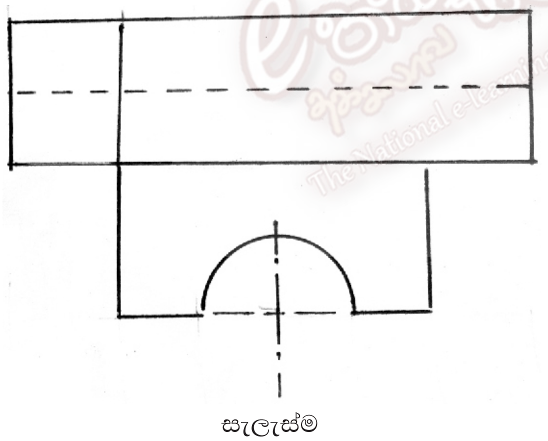

සැලැස්ම

(01) ii.

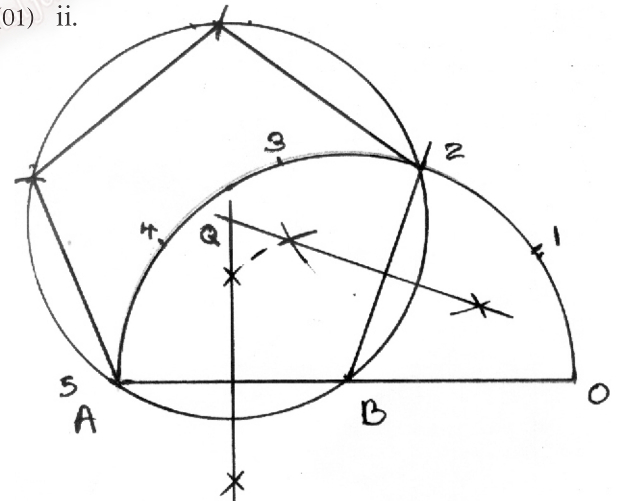

මෙම ක්‍රමය හෝ වෙනත් පිළිගත හැකි ක්‍රමයකට ලකුණු දෙන්න.

(02) i. තෘතීයික හා වෘත්තීය අධ්‍යාපන කොමිෂන් සභාවේ අධ්‍යක්ෂ ජනරාල්ගේ හා පුහුණු ආයතනයේ (ඇගයීම්) අධ්‍යක්ෂගේ අත්සනින් පසු සහතිකය වලංගු වේ.

ii. ● ජාතික ආධුනිකත්ව හා පුහුණු කිරීමේ අධිකාරිය ඔබගේ නිපුණතාවක් ඇගයීම සඳහා ඇගයීම් කරුවකු පත් කිරීම. ● එම නිලධාරියා නිපුණතාව ලබන්නා කැඳවා ඇගයීම් පෙර උපදෙස් ලබාදීම. ● ඇගයීම් නිලධාරියා හා ඇගයීම ලබන්නා යන දෙදෙනාගේ එකඟතාව මත අදාල නිපුනතාවයට අදාල ලිපිගොනු පරීක්ෂා කිරීම සහ ප්‍රායෝගික නිරීක්ෂණ පැවැත්වීම. ● ඇගයීම සාර්ථක නම් දෙදෙනාගේ එකඟතාවමත ඇගයීම් නිලධාරීන් දෙදෙනකගේ අධීක්ෂණය යටතේ අවසාන ඇගයීම කරයි. ● ප්‍රායෝගික හා වාචික පරීක්ෂණ එම අවස්ථාවේ සිදු කිරීම. ● ඇගයීම අසාර්ථක නම් අසාර්ථක වීමට හේතු දැනුම් දීම. ● අසමත් වීමට හේතු වූ කරුණු නිවැරදි කර ගැනීම. ● ඉන්පසු නැවත අවසන් ඇගයීම සඳහා ඉල්ලුම් කිරීම. ● ඇගයීම සාර්ථක වූ විට R.P.L. - N.V.Q. ලැබීම.

iii. ● පුහුණු ආයතනය T.V.E.C. හි ලියාපදිංචි වී පාඨමාලාව ප්‍රතීතනය කර N.V.Q. සහතික ලබා දෙන ආයතනයක් ද, ● පුහුණු ආයතනය T.V.E.C. හි ලියාපදිංචි වී ප්‍රතීතනය නොකරන N.V.Q. සහතික ලබා දෙන ආයතනයක් ද? ● පුහුණු ආයතන T.V.E.C. හි ලියාපදිංචි නොවී පාඨමාලාව ප්‍රතීතනය නොකර N.V.Q. සහතික ලබා දෙන ආයතනයක් ද?

(03) i. ගොඩනැගිලි ලෝහ කොටස්, මෝටර් රථ සැකිලි සහ සමහර කොටස්, ගුවන් යානා නාවික (නැව්) කොටස් පාලම් කොටස් කෘෂි යන්ත්‍ර කොටස් (මඩ රෝද වැනි දේ) ට්‍රැක්ටර් ට්‍රේලර් ලෝහ කොටස් (නිවැරදිව දක්වා ඇති පිළිතුරු හතර සඳහා එක් පිළිතුරකට ලකුණු ½ බැගින් උපරිමය ලකුණු 02)

ii. (1) ධාරා සැපයුම් යන්ත්‍රය (Current supply machine) / (2) පෑස්සුම් ධාරා රැහැන් (Welding current cable) / (3) පෑස්සුම් ඉලෙක්ට්‍රෝඩ අල්ලුව (Welding electrode holder) / (4) භූගත අල්ලුව (Ground clamp) / (5) සුදුසු ඉලෙක්ට්‍රෝඩ (Electrode) / (6) සැහීම් මිටිය (බොර කැඩීමේ මිටිය) (Chipping hammer) / (7) කම්බි බුරුසුව (Wire brush) / (8) වැඩ බංකුව (Welding table)(නිවැරදිව නම් කර ඇති එක් ස්ථානයකට ලකුණු 01 බැගින් උපරිමය ලකුණු 05)

iii. ● බොර කඩන මිටිය පෑස්සීමේදී ඉතිරිවන බොර (විලනය වූ ස්‍යාක්ද) ඉවත් කිරීමට යොදා ගනී. ● කම්බි බුරුසුව පෑස්සීමට පෙර පාස්සන මතුපිට හොඳින් පිරිසිදු කර ගැනීමට උපකාර වේ. (නිවැරදි එක් පිළිතුරකට ලකුණු 1½ බැගින් උපරිමය ලකුණු 03)

(04) i. (1) භූගත අග්‍රය (Ground) / (2) බැටරිය (Battery) / (3) ජ්වලන යතුර (Ignation) / (4) සංඥා පිළියවනය (Turn Signal Flasher) / (5) සංඥා යතුර (Turn Signal Switch) / (6) දකුණු සංඥා පහන (Right Turn Signal bulb) / (7) වම් සංඥා පහන (Left Turn Signal bulb) (නිවැරදි අංකයට අදාල උපකරණය නියමිත නමින් නම් කර ඇති එක් අවස්ථාවකට ලකුණු 01 බැගින් උපරිමය ලකුණු 05 ක් ලබා දෙන්න.)

ii. ● ඊයම් අම්ල බැටරියේ මෙන් කෝෂ සඳහා මූඩි නොමැති බැටරියේ මුදුන මුද්‍රාකර ඇත. ● විද්‍යුත් විච්ඡේද මට්ටම පරීක්ෂා කිරීම හෝ අඩු විද්‍යුත් විච්ඡේද්‍ය යෙදීම අනවශ්‍ය වේ. ● බැටරි අග්‍ර පිරිසිදුව තබාගත යුතුය. ● අවශ්‍ය නම් ආරෝපනය කිරීම පමණක් කළ යුතුය. (අවශ්‍ය කරුණු සියල්ල නිවැරදිව සටහන් වී ඇත්නම් උපරිම කරුණු තුනට ලකුණු 03 ක් ලබාදෙන්න. කරුණු සටහන් වීම ප්‍රමාණවත් නොවන විට කරුණු හිඟතාවය මත අඩු ලකුණු ලබා දෙන්න.)

iii. මැග්නිටෝ ජනකය නිපදවන ප්‍රත්‍යාවර්ථ විදුලිය සරල ධාරාවක් බවට පත් කිරීම සහ ප්‍රතිදාන වෝල්ටීයතාවය පාලනය කිරීම. (අවශ්‍ය නිවැරදි දත්ත සම්පූර්ණයෙන් සටහන් වන්නේ නම් උපරිම ලකුණු 02ක් ලබාදීමට හා පිළිතුර අඩක් සම්පූර්ණ වන්නේ නම් ලකුණු 01 ක් ලබා දෙන්න.)

(05) i. වැලි කඩදාසි, කම්බි බුරුසුව මතුපිට පිරිසිදු කිරීම / විසිකරය තීන්ත විසුරුවාලීම සඳහා / බුරුසුව තීන්ත ගෑම සඳහා / වාත සම්පීඩකය සම්පීඩිත වාතය ලබා ගැනීමට / පොලිෂ් මල පොලිෂ් කිරීමෙන් පසු දීප්තිමත් බව ලබා ගැනීම සඳහා උපකාර කර ගනී. (පිළිගත හැකි නිවැරදි පිළිතුරකට ලකුණු ½ බැගින් උපරිම ලකුණු 02)

ii. පින්සල / විනාඩි පහක් පමණ (නිවැරදි පිළිතුරට ලකුණු ½ බැගින් සම්පූර්ණ ලකුණු 01 උපරිමය වේ.

iii. තිනර්, ක්ලියර් ලැකර්, ප්‍රයිමර් (ද්‍රව්‍ය එකකට ලකුණු 01 බැගින් උපරිම ලකුණු 03)

iv. ● මළ කෑම තෙල් ග්‍රීස් හෝ වර්ණ තීන්ත ආලේපය / ● ඔක්සයිඩ් වීම පිරිසිදුව තබා ගැනීම හෝ තෙල් ග්‍රීස් තීන්ත ආලේපය (පිළිගත හැකි නිවැරදි පිළිතුරක් සඳහා ලකුණු 01 බැගින් උපරිම ලකුණු 04)

(06) ● මිටි (බෝල පෙති, හරස් පෙති, කෙලින් පෙති) ● මෘදු මිටි ● සට්ටම් ● වල කොටස ● විවිධ බවුත (උදු බවුත, කෙටේරි බවුත, විදුලි බවුත) ● විවිධ මිටියම් ඇණ වගී ● මිටියම් කටුව ● වාම් මුට්ටු කටුව ● පොප් මිටියම් යන්ත්‍රය ● තහඩු කතුරු (උදුතල, වක්තල, ස්කොච්, පොදුතල, කුට්ටි කතුර ආදිය)
(නිවැරදිව දක්වා ඇති ආවුද උපකරණ 05 ක් සඳහා ලකුණු 05 ක් සහ නිවැරදි රූපසටහන් සහ සඳහා ලකුණු 05 කි. උපරිම ලකුණු 10 කි. නිවැරදි ලෙස දක්වා නොමැති එක් උපකරණයකට හෝ එක් රූප සටහනක් සඳහා ලකුණු බැගින් අඩුකරන්න.) ● අවශ්‍ය වැඩි විස්තර සඳහා 11 ශ්‍රේණිය පෙළ පොත 9 වැනි පිටුවේ සිට 38 පිටුව දක්වා අධ්‍යනය කරන්න.)

(07) i. යන්ත්‍රයක් හෝ ඇටවුමක් ප්‍රදානය කරන බලය තවත් නළයකට ගෙන යාම බලසම්ප්‍රේෂණයයි. (නිවැරදි පිළිතුරට ලකුණු 01)

ii. චූෂක යන්ත්‍රය, චූෂක නළ, පාලන කපාටය, දඟර දුන්න, ප්‍රාචීරය / පිස්ටනය, චූෂක කුටීරය, චූෂක යන්ත්‍රය හා චූෂක කුටීරය සම්බන්ධ දණ්ඩ (නිවැරදි පිළිතුරකට ලකුණු ½ බැගින් උපරිම ලකුණු 01)

iii. ● නඩත්තු අවම වේ. ● සුමට ක්‍රියාකාරීත්වයක් පවතී. ● අඩු ආයාසයකින් ක්‍රියාකරයි. ● තරමක් වැඩි ජවයක් ක්‍රියා කිරීමට සුදුසු වේ. ● දුරස්ථ ස්ථානයකට බලය සම්ප්‍රේෂණය කළ හැක. ● පද්ධතිය රැඳවීමට විශේෂ ඉඩක් අනවශ්‍ය වේ. (නිවැරදි පිළිතුරට ලකුණු 01 බැගින් උපරිම ලකුණු 04) / ඒකක වගී ඵලයක් මත ක්‍රියාකරන බලය (නිවැරදි පිළිතුරට ලකුණු 01)

iv. ● නිර්මාණය සරල වේ. ● වැඩි දුරකට ජවය සම්ප්‍රේෂණය කළ හැක. ● ක්‍රියාකාරීත්වය සරලය. ● වැඩි ජවයක් සම්ප්‍රේෂණය කිරීම අපහසුය. ● ස්නේහක යෙදීම අළුතින් කොටස් යෙදීම වැනි නඩත්තු කටයුතු එතරම් අපහසු නැත. (නිවැරදි එක් කරුණකට ලකුණු 01 බැගින් උපරිමය ලකුණු 03)