2.26 කේතුවක ලම්බ උස සෙවීමේ උපකරණය

හැඳින්වීම : - පතුලේ විශ්කම්භය 7cm සහ ඇළ උස 9cm වූ විනිවිධ පෙනෙන පරිදි වර්ණ සහිත ඝන ප්ලාස්ටික් වලින් සාදන ලද උපකරණයකි. කේතුවක ලම්බ උස හා ඇල උස ආදර්ශනය කළ හැකි උපකරණය.

භාවිත කළ හැකි අවස්ථා :-

ශ්‍රේණිය	පාඩම	ඉගෙනුම්ඵලය
10	ඝන වස්තු	
11	ඝන වස්තු	කේතුවක වර්ග ඵලය පරිමාව

ගුරු උපදෙස් :-

කේතුවක ලම්බ උස, ඇල උස වෙනස් මිණුම් දෙකක් බව තහවුරු කිරීමට ආදර්ශනයක් ලෙස ඉදිරිපත් කරන්න.

සිසු ක්‍රියාකාරකම් I

1. කේතුවේ ඇල උස මැන ලියන්න
2. කේතුවේ අරය මැන ලියන්න.
3. පයිතගරස් සම්බන්ධය මගින් ලම්බ උස ගණනය කරන්න.
4. විහිත චතුරස්‍රය භාවිතයෙන් හෝ වෙනත් ක්‍රමයකින් ලම්බ උස මැන පිලිතුරු සසඳන්න.

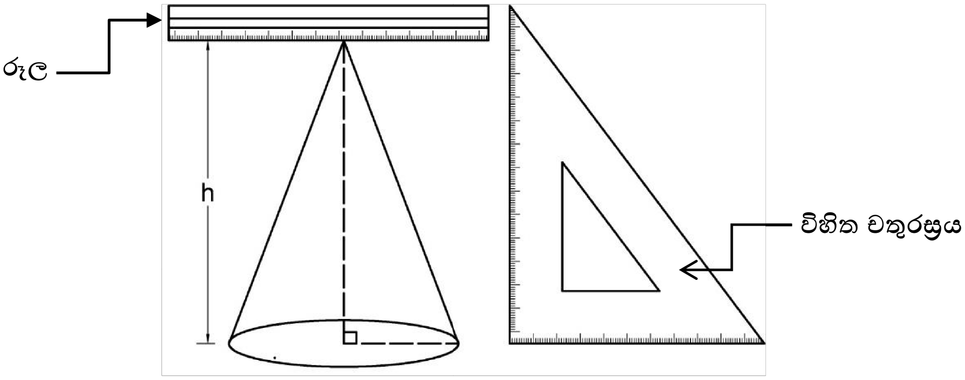

ක්‍රියාකාරකම් II

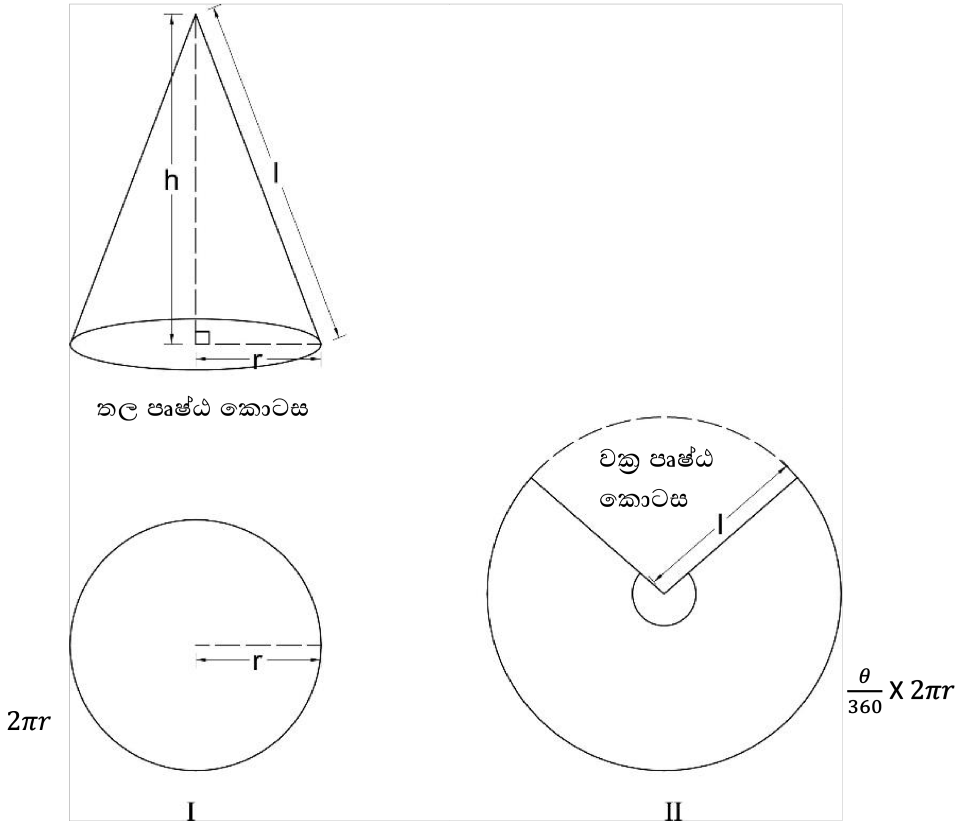

- කේතුවක ආධාර තල පෘෂ්ඨය කඩදාසියක් මත තබා කපා වෙන් කර එහි පරිමිතිය සොයන්න.
- අරය L වූ වෘත්තයක් කඩදාසි යෙන් කපා එයින් වක්‍ර පෘෂ්ඨයේ වර්ග ඵලයට සමාන වර්ග ඵලයක් ඇති II රූපයේ ඇති කේන්ද්‍රික ඛණ්ඩය ලබා ගන්න.
- පහත දැක්වෙන හිස්තැන් සම්පූර්ණ කරන්න.

අරය L වූ වෘත්තයේ පරිධිය =

අරය r වූ වෘත්තයේ පරිධිය =

අරය r වූ වෘත්තයේ වර්ගඵලය =

අරය L වූ θ කෝණය වූ කේන්ද්‍රක ඛණ්ඩයේ වර්ග ඵලය =

කේතුවේ පෘෂ්ඨ වර්ගඵලය = තල පෘෂ්ඨ වර්ග ඵලය+ වක්‍ර පෘෂ්ඨ වර්ග ඵලය මගින් මුළු පෘෂ්ඨ වර්ග ඵලය ගණනය කරන්න.