2.5 ත්‍රිකෝණ වර්ගඵල සංසන්දන කට්ටලය

හැඳින්වීම :- සමාන ආධාරක හා එකම සමාන්තර රේඛා යුගල අතර පිහිටි ත්‍රිකෝණ වර්ග ඵලයෙන් සමාන බව දැක්වීමට යොදාගත හැකි උපකරණයකි. නිල්, කහ, රෝස යන පාට වලින් සමන්විත සමපාද ත්‍රිකෝණ, ඍජු කෝණී ත්‍රිකෝණ සහ ඍජුකෝණාස්‍ර ඇතුළත් මිනුම් පටි සහිත දිග 60cm හා පළල 30cm වන ආවරණය කළ හැකි ලී පුවරුවක්

භාවිතා කළහැකි අවස්ථා :-

ශ්‍රේණිය	පාඩම	භාවිත කළ හැකි අවස්ථා
11	සමාන්තර රේඛා අතර තල රූපවල වර්ග ඵලය	සමාන අධාරක හා එකම සමාන්තර රේඛා යුගල අතර පිහිටි ත්‍රිකෝණ වර්ග ඵලයෙන් සමාන බව සත්‍යාපනය කිරිම.

ගුරු උපදෙස් :-

i. සරල හැඩ තල දෙකක වර්ග ඵලය ගණනය කිරීමකින් තොරව වර්ග ඵලය සඳහා සකසා ගත් අභිමත මිනුම් දණ්ඩක් ඇසුරෙන් සැසඳීමේ හැකියාව පිළිබඳ අවබෝධය.

අමතර :-

එකම අධාරකය වෙනුවට සමාන ආධාරක ද, එකම සමාන්තර රේඛා වෙනුවට සම උච්ච ද යොදා ගත හැකි බව.

සිසු උපදෙස් :-

කාර්ය පත්‍රිකාව 1

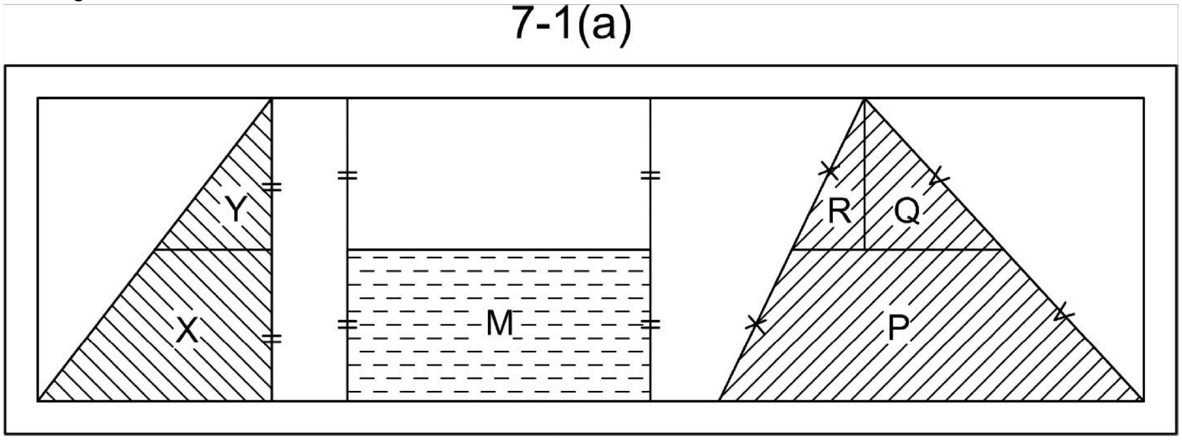

I. 7-1(a) සඳහා

a) (x + y) ත්‍රිකෝණයෙහි x හා y කොටස් දෙකම කවුළුව තුළ රඳවා නිරීක්ෂණය කිරීමෙන් යළි මුල් පිහිටුමෙහි තබා M කවුළුව නිදහස් කර ගන්න.

b) (P+Q+R) ත්‍රිකෝණයෙහි P,Q,R කොටස් තුනම M කවුළුව තුළ රඳවා නිරීක්ෂණය කිරීමෙන් යළි මුල් පිහිටුමෙහි තබා M කවුළුව නිදහස් කර ගන්න.

c) a හි හා b හි නිරීක්ෂණ මත දෙපස වූ ත්‍රිකෝණ දෙකේ වර්ග ඵලය අතර සම්බන්ධයක් ගොඩනගන්න.

d) 7-1(b) සඳහා ද, - 7-1(a) සඳහා වූ උපදෙස් මාලාව යොදා ගන්න.

කාර්ය පත්‍රිකා 2

මේ සඳහා උචිත උපකරණයක්, මෙවැනි කාර්ය පත්‍රිකා ඇතුළත් සැලසුමක් ද සමග නිමැවීමට උත්සාහ කරන්න.

(1)

i. දී ඇති පෙට්ටියේ මැද ඇති තිරස් ප්‍රමාණයෙන් ඉහළ ත්‍රිකෝණාකාර කැපුම් ආසිතරවලින් පුරවන්න.

ii. එක් ත්‍රිකෝණයක ආස්තර ගෙන දී ඇති සෘජුකෝණාස්‍ර කැපුම සම්පූර්ණයෙන් පිරවිය හැකි දැයි බලන්න.

iii. ඉතිරි ත්‍රිකෝණයේ ද ආස්තර එලෙස සෘජුකෝණාස්‍රයට දැමිය හැකි දැයි බලන්න.

iv. ත්‍රිකෝණ දෙකෙහි වර්ග ඵලයන් ගැන ඔබේ නිගමනයන් ලියන්න.

v. ත්‍රිකෝණ 2හි ආධාරක පාදවල දිග අතර සම්බන්ධය සොයන්න.

vi. ත්‍රිකෝණ 2කම එකම සමාන්තර රේඛා යුගල අතර හා සමාන ආධරක වන්නේ දැයි බලන්න.

vii. සමාන ආධාරක හා එකම සමාන්තර රේඛා අතර තිබෙන ත්‍රිකෝණවල වර්ග ඵලයයන් ගැන ඔබගේ නිගමනයන් ලියන්න.

viii. ඔබ ලබා ගත් නිගමනය පහළ කොටසේ ඇති ත්‍රිකෝණ සහාද ගැලපෙන බව තහවුරු කර ගන්න.