அலகு - 15

நீளம்

01) பின்வரும் சொற்பதங்களை பொருத்தமான வெற்றிடங்களில் இட்டு நிரப்புக.

நீளம், அகலம், உயரம், ஆழம், தடிப்பு

(1) ரூ. 5 நாணயக்குற்றி ஒன்றின் .... $3\,mm$ ஆகும்.

(2) வகுப்பறை கரும்பலகையின் .... $4\,m$ ஆகும்.

(3) கிணற்றின் .... $8\,m$ ஆகும்.

(4) தென்னை மரத்தின் .... எனது வீட்டிலும் பார்க்க பெரியது.

(5) எமது பாடசாலைப் பிரார்த்தனை மண்டபத்தின் .... நீளத்திலும் குறைவானது.

02) (1) நீளத்தை அளக்கப் பயன்படும் உபகரணங்களைக் குறிப்பிடுக.

....

(2) நீளத்தை அளக்கப் பயன்படும் அலகுகளைக் குறிப்பிடுக.

....

(3) மிகச் சிறிய நீளத்தை அளக்கப் பயன்படும் அலகு யாது? ....

(4) இரு நகரங்களுக்கு இடையிலான தூரங்களை அளக்கப் பயன்படும் அலகு யாது?

....

03) பின்வரும் சந்தர்ப்பங்களை அளக்கப் பயன்படும் அலகுகளைக் குறிப்பிடுக.

(1) பென்சில் ஒன்றின் நீளம் → ....

(2) பாடசாலைக் கட்டடத்தின் நீளம் → ....

(3) மருந்து வில்லையின் தடிப்பு → ....

(4) யாழ்ப்பாணத்திற்கும் வவுனியாவிற்கும் இடையிலான தூரம் → ....

(5) தொட்டி ஒன்றின் உயரம் → ....

04) பின்வரும் நேர்கோட்டுத் துண்டங்களின் நீளங்களை அளந்து எழுதுக.

(1) ___________ ....

(2) ________________________________ ....

(3) ____ ....

(4) _____________________________ ....

(5) ____ ....

05) பின்வரும் நீளங்களைக் கொண்ட நேர்கோட்டுத் துண்டங்களை வரைக.

(1) $3\,cm$

(2) $5\,cm$

(3) $6\,cm\ 5\,mm$

(4) $4\,cm\ 8\,mm$

(5) $9\,cm\ 6\,mm$

06) கீழே தரப்பட்டுள்ள வெற்றிடங்களை நிரப்புக.

(1) 30 mm = ... cm

(2) .... mm = 2 cm 5 mm

(3) 5 cm = ... mm

(4) 4.5 cm = ... mm

(5) .... cm = 3 m 4 cm

(6) 2 km 5 m = ... m

(7) .... km ....m = 1025 m

(8) 605 cm = ... m .... cm

(9) 3400 m = ... km .... m

(10) 77 cm = ... m

07) கூட்டுக.

(1)

	cm	mm
	3	4
+	2	5

(2)

	cm	mm
	2	7
+	5	8

(3)

	m	cm
	5	46
+	2	50

(4)

	m	cm
	7	65
+	2	38

(5)

	m	cm
	12	49
+	8	75

08) கீழே தரப்பட்டுள்ள தளவடிவங்களின் சுற்றளவுகளைக் காண்க.

(1)

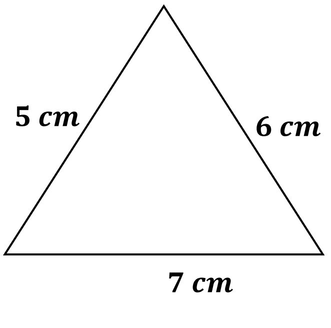

(2)

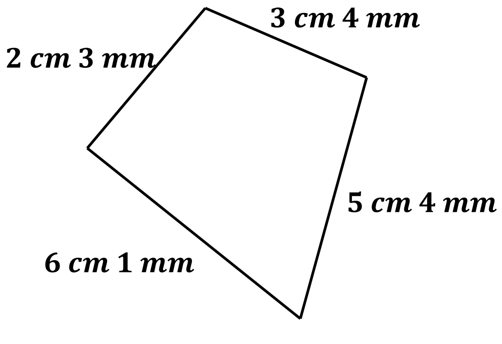

....

The National e-learning Portal for The General Education

(3)

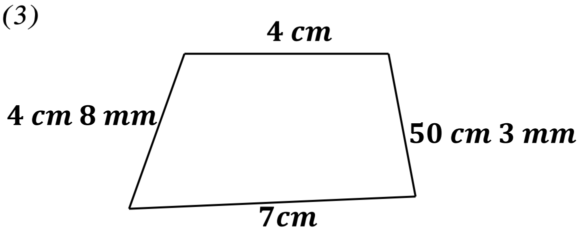

....

(4)

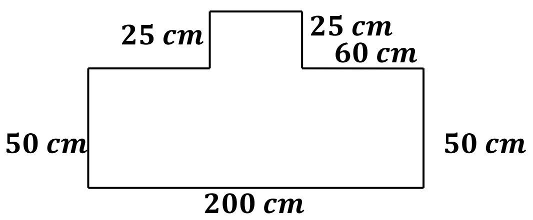

....

(5) தரப்பட்டுள்ள இணைகரத்தின் சுற்றளவு யாது?

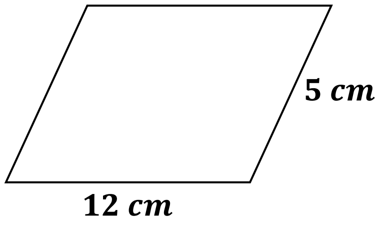

....

09) கழிக்குக.

(1)

	cm	*mm*
	9	7
−	3	4

(2)

	cm	*mm*
	6	3
−	2	5

(3)

	m	*cm*
	7	65
−	2	45

(4)

	m	*cm*
	15	10
−	4	50

(5)

	m	*cm*
	12	20
−	6	75

10) (1) சதுரவடிவக் காணி ஒன்றின் சுற்றளவு 96 m ஆகும். காணியின் ஒரு பக்க நீளத்தைக் காண்க.

....

(2) செவ்வகம் ஒன்றின் சுற்றளவு 150 cm ஆகும். அதன் நீளம் 40 cm ஆகுமெனின் அகலம் யாது?

....

(3) நான்கு பக்கங்களைக் கொண்ட தள உரு ஒன்றின் சுற்றளவு 2 m 60 cm ஆகும். அதன் மூன்று பக்கங்களின் நீளங்களின் கூட்டுத்தொகை 190 cm எனின் நான்காவது பக்கத்தின் நீளம் யாது?

....

(4) சதுரம் ஒன்றின் சுற்றளவு 80 cm ஆகும். அவ்வாறான இன்னுமொரு சதுரத்தை ஒன்றோடொன்று இணைத்து புதிய செவ்வகம் ஒன்று உருவாக்கப்பட்டால்

a) அதன் நீளம் யாது? ....

b) அகலம் யாது? ....

c) சுற்றளவு யாது? ....

The National e-learning Portal for The General Education