සියලු හිමිකම් ඇවිරිණි/ முழுப் பதிப்புரிமையுடையது / All Rights reserved

මධ්‍යම පළාත් අධ්‍යාපන දෙපාර්තමේන්තුව
மத்திய மாகாண கல்வித் திணைக்களம்
Department of Education Central Province

11 ශ්‍රේණිය අ.පො.ස (සාමාන්‍ය පෙළ) පෙරහුරු පරීක්ෂණය - 2019 | 88 | S | I |

නිර්මාණකරණය හා ඉදිකිරීම් තාක්ෂණවේදය

කාලය පැය එකයි

උපදෙස් :
- සියළුම ප්‍රශ්න වලට පිළිතුරු සයයන්න.
- අංක 01 සිට 40 තෙක් ප්‍රශ්න වලදී ඇති (1), (2), (3), (4) පිළිතුරු වලින් වඩාත් නිවැරදි හෝ ගැලපෙන පිළිතුර තෝරා ගන්න.
- ඔබට සපයා ඇති බහුවරණ පිළිතුරු පත්‍රයේ නිවැරදි අංකයට ගැලපෙන පිළිතුර (x) ලකුණ යොදා සලකුණු කරන්න.

01. සම්පීඩනය වීමේදී මුල් හැඩය වෙනස් නොවීම හැදින්වෙන්නේ,
i. ආතතිය. ii. සම්පීඩන ප්‍රබලතාව. iii. විරූපණය. iv. දෘඩිබව.

02. ලීයක යතුගාන ලද පැත්තට හෝ දාරයකට සමාන්තරව රේඛාවක් ඇද ගැනීම සඳහා යොදා ගන්නේ,
i. අඳින පිහිය. ii. වරක්කලය. iii. මට්ටම් ලීය. iv. ස්වාය මට්ටම.

03. ප්‍රමිතියට අනුව සකස් කරන ලද ගඩොලක ඝනත්වය නිවැරදිව දක්වෙන පිළිතුර තෝරන්න.
i. 1600 - 1900m^3/kg ii. 1300 - 1700m^3/kg iii. 1100 - 1300m^3/kg iv. 1250 - 1750m^3/kg

04. ආරුක්කුවක වක්‍රාකාර හැඩය ලබාගැනීමට හැකිවන සේ කුඤ්ඤ ආකාරයට හැඩගන්වා ගනු ලබන ගඩොල් හඳුන්වනු ලබන්නේ,
i. ආනබාන්දු ලෙසිනි. ii. ගල් බාගය ලෙසිනි.
iii. හූලක් ගඩොල් ලෙසිනි. iv. ගල් තුන්කාල ලෙසිනි.

05. මුදුන් යටලීයක දිග වැඩි කිරීම සඳහා යොදා ගන්නා මූට්ටු වර්ගය වන්නේ,
i. අඩපළු මූට්ටුව ii. ඉලිප්පු සන්ධිය iii. කයිකොත්තු මූට්ටුව iv. ද්විත්ව දැති මූට්ටුව

06. බිත්ති ඉදි කිරීමේදී ගඩොල් භාවිතයට පෙර ඒවා ජලයෙන් පොගවා භාවිතා කිරීම අවශ්‍ය වනුයේ කුමක් සඳහාද?
i. ගඩොල් වල ඇති අපිරිසිදු ද්‍රව්‍ය ඉවත් කිරීම සඳහාය.
ii. වියළි ගඩොල් මගින් සිමෙන්ති බදාමයේ ඇති ජලය උරා ගැනීම වැළැක්වීම සදහා.
iii. සිමෙන්ති සවිවීම සඳහා අවශ්‍ය ජලය සැපයීම සඳහා.
iv. වියළි ගඩොල් තව දුරටත් ශක්තිමත් කිරීම සඳහා.

07.----- ඇඳීම් වලදී මෙම සම්මත රේඛාව භාවිතා කරනු ලබන්නේ කුමන අවස්ථා වලදීද,
i. සීමා මායිම් ඇඳීම සඳහා. ii. සැඟි දාර දක්වීම සඳහා.
iii. මධ්‍ය රේඛා දක්වීම. iv. ඡේදීය ස්ථාන දක්වීම සඳහා.

08. 1:2, 2:1, 1:1 යනුවෙන් දක්වා ඇති පරිමාණයන් මොනවාද?
i. විශාල කළ පරිමාණයකි, කුඩාකළ පරිමාණයකි. සම්පූර්ණ පරිමාණයකි.
ii. විශාල කළ පරිමාණයකි, සම්පූර්ණ කළ පරිමාණයකි, කුඩාකළ පරිමාණයකි.
iii. කුඩාකළ පරිමාණයකි, සම්පූර්ණ කළ පරිමාණයකි, විශාල කළ පරිමාණයකි.
iv. කුඩාකළ පරිමාණයකි, විශාල කළ පරිමාණයකි, සම්පූර්ණ කළ පරිමාණයකි.

09. ඉංජිනේරු ගඩොල් බැම්මක ගඩොල් 02ක් අතර යොදන බදාම ස්ථරයේ ඝණකම කොපමණද?
i. 5mm. ii. 10mm. iii. 15mm. iv. 20mm.

10. A2 කොළයක සම්මත මිනුම වනුයේ,
i. 841x1189mm. ii. 210x297mm. iii. 420x594mm. iv. 297x420mm.

11. වඩු කර්මාන්තයේදී තට්ටු මුට්ටුව යොදා ගන්නේ,
i. දැව කොටස් වල දිග වැඩිකර ගැනීම සඳහා.
ii. දැව කොටස් වල ඍජුකෝණී මුල්ලක් නිර්මාණය කර ගැනීම සඳහා.
iii. දැව කොටස් වල පළල වැඩිකර ගැනීම සඳහා.
iv. දැව කොටස් වල සුළු කෝණී මුල්ලක් නිර්මාණය කර ගැනීම සඳහා.

12. කිසිදු අමතර ද්‍රව්‍යයක් භාවිතා නොකර හැඩ ගැන්වීමකින් පමණක් බර දරාගත හැකි ගැටුමක් බවට පත්කර ඇත්තේ,
i. කුලුණුය. ii. රැලි තහඩුය. iii. බාල්කය. iv. තාප්පය.

13. විහිත චතුරස්‍ර භාවිතයෙන් පමණක් නිර්මාණය කර ගත හැකි අවම කෝණ අගය වන්නේ,
i. 15^0 ii. 30^0 iii. 45^0 iv. 60^0

14. පහත ප්‍රකාශවලට අදාල ගඩොල් කොටස් අනුපිළිවෙලින් ඇති වරණය තෝරන්න.

A - සම්පූර්ණ ගඩොලක පළලින් අඩක් වන කොටස.
B - සම්පූර්ණ ගඩොලක දිගෙන් අඩක් වන කොටස.
C - සම්පූර්ණ ගඩොලක දිගෙන් 3/4 වන කොටස.

i. මා බාන්දුව, ආන බාන්දුව, ගල් තුන් කාල.
ii. ආන බාන්දුව, ගල් භාගය, ගල් තුන් කාල.
iii. ආන බාන්දුව, ගල් තුන් කාල, ගල් භාගය.
iv. ගල් භාගය, ආන බාන්දුව, ගල් තුන් කාල.

15. ඉදිකිරීම් කටයුතුවලදී ඒ ඒ කාර්යය සඳහා ගැලපෙන ගුණ සහිත ද්‍රව්‍ය භාවිතා කිරීමට සිදුවේ. ද්‍රව්‍යයන් හි ගුණ අතර ආතතිය, සම්පීඩනය, භංගුරතාවය, සුවිකාර්යතාවය, ප්‍රත්‍යස්ථතාවය යන ගුණාංග අයත් වන්නේ,

i. යාන්ත්‍රික ගුණ ගණයට ය. ii. විද්‍යුත් ගුණ ගණයට ය.
iii. තාපීය ගුණ ගණයට ය. iv. රසායනික ගුණ ගණයට ය.

16. ඒක බීජ පත්‍රී ශාකයක ලක්ෂණයක් නොවන්නේ,

i. පත්‍ර නාරටි සමාන්තරව පිහිටීම. ii. බීජය පියලි එකකින් යුක්ත වීම.
iii. අතු නොබෙදුනු ඍජු කඳක් වීම. iv. පත්‍ර පළල් වීම.

17. කොන්ක්‍රීට් මිශ්‍රණයක හිරවී ඇති වාතය ඉවත් කර මිශ්‍රණයේ අංශු හොඳින් තැන්පත් කර කොන්ක්‍රීටයක් සකස් කිරීම,

i. පදම් කිරීම නම් වේ. ii. තැන්පත් කිරීම නම් වේ.
iii. සුසංහසනය කිරීම නම් වේ. iv. ප්‍රවාහනය නම් වේ.

18. කියතකින් ලී ඉරීමේදී කියත ලී තුළ සිරවීම වැළැක්වීමට මුවහත් තැබීමේදී කරනු ලබන උපක්‍රම වන්නේ,

i. මුවහත තැබීම. ii. කියත් දත් උසමිටි ගැම.
iii. නෙත්තියට තැබීම. iv. ස්නේහනය කිරීම.

19. කම්පක භාවිතා කර, අත්තිවාරම් රුදවුම් බිත්තියක බැස්මේ අගය වන්නේ, (තනි කොන්ක්‍රීට්)

i. 100-175mm. ii. 100-180mm. iii. 25-40mm. iv. 10-25mm.

20. ඉදිකිරීම් ක්ෂේත්‍රයේදී අවශ්‍ය විවිධ කෝණ ඇද ගැනීමට භාවිතා කරනු උපකරණයක් වන්නේ,

i. මුළු මට්ටම. ii. ස්වාය මට්ටම.
iii. කෝණමානය. iv. ඉහත කිසිවක් නොවේ.

21. ගොඩනැගිල්ලක පිටත බිත්ති කපරාරුව සඳහා යොදා ගනු ලබන සිමෙන්ති : හුණුඃ වැලි මිශ්‍රණ අනුපාතය,

i. 1:1:5 ii. 1:2:3 iii. 2:2:5 iv. 2:3:5

22. කේතුවක කැපුම් තලය කේතුවේ ආනත පාදයකට සමාන්තර වූ විට ලැබෙන තල රූපය,

i. ඉලිප්සයකි. ii. බහුවලයකි. iii. පරාවලයකි. iv. වෘත්තයකි.

23. හැටුම් මත ක්‍රියාකරන භාරයක් අතුරින් සජීවි භාර ගණයට ඇතුළත් වන්නේ පහත සඳහන් කුමන කාර්යන්ද?

i. හැටුම මත ඇති භාණ්ඩවල බර. ii. භූ කම්පන භාරයන්.
iii. ඉදිකිරීමේදී ඇතිවන භාරයන්. iv. රූටායාම හා හැකිලීම.

24. අභ්‍යන්තර දිග හා පළල (9 cm) සහ 6m වන කාමරයක බිම ඇතිරීමට 300mm x 300mm ප්‍රමාණයේ බිම් ගඩොල් කොපමණ ප්‍රමාණයක් අවශ්‍යවේද?

i. 200 ii. 150 iii. 300 iv. 900

25. රූපයේ දක්වෙන සරණේරු වර්ගය කුමක්ද?

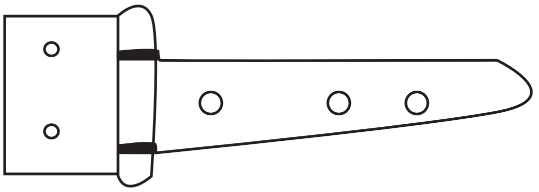

i. ප්‍රතිවර්ත්‍ය පටි සරනේරු
ii. නැමුණු පෙට්ටි සරනේරු
iii. වක්‍ර සරනේරු
iv. ඒක කේන්ද්‍රික සරනේරු

26. පසු කාලීනව පාවිච්චියට ගැනීමට හැකි වන ආකාරයට නළයක කෙළවර තාවකාලිකව වසා තැබීමට භාවිතා කරන උපාංගය,

i. ඉස්කුරුප්පු පොට සහිත අග වැස්ම. ii. ඉස්කුරුප්පු පොට රහිත අග වැස්ම.
iii. නැම්ම. iv. වැලමිට නැම්ම.

27. කාර්මික චිත්‍ර ඇඳීමේදී සමාංශක ප්‍රක්ෂේපණ චිත්‍ර උපකරණ ආධාර කොට නිර්මාණය කිරීමේදී ඇල රේඛා හා ලම්බ රේඛා නිර්මාණය සඳහා අවශ්‍ය උපකරණ වන්නේ,

i. බෙදුම් කටුව හා කවකටුව ii. පරිමාණ කෝදුව හා විහිත චතුරස්‍ර
iii. 30^0-60^0 විහිත චතුරස්‍ර හා T රූල iv. 45^0-45^0 විහිත චතුරස්‍ර හා T රූල

28. නිර්මාණකරණ ක්‍රියාවලියේ අවසන් අදියර වන්නේ නිම කළ භාණ්ඩයට ගැළපෙන නිමහම් ක්‍රමය යෙදීමය. දැවයෙන් නිර්මිත උද්‍යාන බංකුවක් සඳහා ගැළපෙන නිමහම් ක්‍රමය තෝරන්න.
i. ආස්තරණ යෙදීම. ii. තීන්ත ආලේපය. iii. පොලිෂ් ආලේපය. iv. වාර්නිෂ් ආලේපය.

29. කපරාරුවක් ලඹ කරන්නේ,
i. කැට තැබීමේදීය. ii. මාල සකස් කිරීමේදීය. iii. මාල අතර පිරවීමේදීය. iv. සුද මැදීමේදීය.

30. UPVC නළ මත ND 32mm TYPE 600 ලෙස මුද්‍රණය කර තිබේ. මෙයින් TYPE 600න් කුමක් අදහස් වේද?
i. නළයේ නාමික විශ්කම්භයේ ප්‍රමාණනයයි. ii. නළයේ උපරිම දිගයි.
iii. නළයේ ප්‍රමිති අංකයයි. iv. දියර පිරවූ විට ඔරොත්තු දෙන පීඩනයයි.

31. වඩු කාර්මිකයෙකු ස්කුරුප්පු ඇණ භාවිතය සම්බන්ධයෙන් කරන ලද ප්‍රකාශ කිහිපයක් පහත දැක්වේ,
A - ස්කුරුප්පු පොට නිසා සන්ධි වීමේ ක්‍රියාවලිය හොඳින් සිදුවේ.
B - අඩු මිටිය භාවිතයෙන් ඇණ ගලවා ගනී.
C - ඇණ ඇල්ලීමට සිදුරු විදිය යුත්තේ අලිස් කටුය භාවිතයෙන් පමණි.
D - සවි කිරීමේ පහසුව සඳහා ඇණ පොටේ සබන් තැවරීම කරයි.

ඒ අතුරින් ස්කුරුප්පු ඇණ සහ ඒවා භාවිතය සම්බන්ධයෙන් නිවැරදි ප්‍රකාශ වන්නේ
i. A හා B ii. A හා C iii. A හා D iv. B හා D

32. ගඩොල් නිපදවීමට යොදා ගන්නා මැටිවල ඇති ප්‍රධාන සංඝටකය වන්නේ,
i. ඇලුමිනා හා සිලිකන්. ii. සිලිකන් හා පොස්පරස්.
iii. සිලිකා හා ඇලුමිනා. iv. ෆෙරස් හා ඇලුමිනා.

33. සමාහාර ආමාන පෙට්ටියක දිග X පළල X උස පිළිවෙලින්,
i. 400 x 350 x 230mm ii. 400 x 350 x 290mm iii. 450 x 300 x 200mm iv. 350 x 200 x 450mm

34. අත් කියත් වැනි ආවුද හා උපකරණ මගින් වැඩකරන විට අල්ලාගත යුතු ක්‍රමය වන්නේ,
i. 1 : 3 : 1 ii. 2 : 3 : 1 iii. 3 : 1 : 1 iv. 3 : 2 : 1

35. යතු ගෑමේදී හුලහ පැත්ත හඳුනා ගැනීමට යොදනු ලබන සංකේතය වන්නේ,
i. ii. iii. iv.

36. කැපීමේ හා සැහීමේ ආවුද උපකරණ කාණ්ඩයට ඇතුළත් නොවන ආවුදය හෝ උපකරණය තෝරන්න.
i. අත් කියත. ii. තහඩු කතුර. iii. කම්බි බුරුසුව. iv. අත් විදුම් යන්ත්‍ර ය.

37. භාවිතයෙන් ඉවත්ව පවතින ආවුදයක් හෝ උපකරණ ඇතුළත් පිළිතුර තෝරන්න.
i. අවගාරය ii. රැචට් බුරුමය iii. බුරුම කටු iv. ඉහත සියල්ලම

38. කොන්ක්‍රීට් ප්‍රවාහනය සඳහා යොදා ගනු ලබන ප්‍රවාහන ක්‍රමයක් <u>නොවන්නේ,</u>
i. මිශ්‍රක ට්‍රක් රථ. ii. පහළට ගලා බසින නළ.
iii. දොඹකර හා බාල්දි. iv. ඉහත කිසිවක් නොවේ.

39. යතුගෑමේදී පළමු වරට ලීය යතුගෑම සිදු කළ යුත්තේ,
i. මාරම් යත්ත භාවිතායෙන්. ii. මට්ටම් යත්ත භාවිතයෙන්.
iii. පිහියා යත්ත භාවිතයෙන්. iv. තට්ටු යත්ත භාවිතයෙන්.

40. දැව සහ මෘදු වානේ සඳහා යොදා ගත හැකි පොදු නිමහම් ක්‍රමය කුමක්ද?
i. ගැල්වනයිස් කිරීම. ii. ඔක්සිහරණය කිරීම. iii. පින්තාරු කිරීම. iv. පොලිෂ් කිරීම.

කොටස -II කාලය : පැය 2.00

පළමු ප්‍රශ්නය ඇතුළුව තවත් ප්‍රශ්න 04ක් තෝරා ගෙන ප්‍රශ්න 05කට පමණක් පිළිතුරු සපයන්න.

(01) වස්තුවක සමාංශක පෙනුමක් පහත රූපයේ දක්වා ඇත.

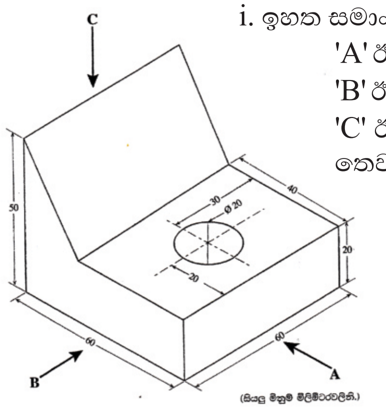

i. ඉහත සමාංශක රූපයට අනුව,

'A' ඊතලය දෙසින් බලා ඉදිරි පෙනුමද

'B' ඊතලය දෙසින් බලා පැති පෙනුමද

'C' ඊතලය දෙසින් බලා සැලැස්මද, ඍජු ප්‍රක්ෂේපණ මූලධර්ම අනුගමනය කරමින් තෙවන කෝණ ක්‍රමයට අඳින්න.

භාවිතා කළ යුතු පරිමාණය 1:1 විය යුතුය. (ලකුණු 15)

(සියලුම මිනුම් මිලිමීටර වලිනි)

ii. පහත රූප සටහනේ දැක්වෙන්නේ තුනී තහඩු වලින් සකස් කළ ඍජුකෝණී මුලු සහිත මුදුන ආනතව කපා ඇති හතරැස් හැඩැති නලයක කොසකි. එහි A සහ B ස්ථාන වලින් කපා වෙන් කළ විට විකසනය 1:1 පරිමාණයට අඳින්න. (ලකුණු 05)

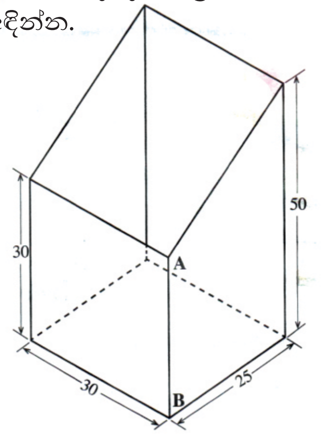

(සියලුම මිනුම් මිලිමීටර වලිනි)

(මුළු ලකුණු 20)

02. ඉදිකිරීමේ ක්ෂේත්‍රයේ නූතන දියුණුව සඳහා ආවුද හා උපකරණවල නව්‍යතාව ප්‍රබලව බලපා ඇත.

i. නූතන ඉදිකිරීම් ක්ෂේත්‍රයේ භාවිතා කරනු ලබන ආවුද වර්ග 02ක් නම් කර ඒවායේ කාර්යය පැහැදිළි කරන්න. (ල.4)

ii. ආවුද හා උපකරණ අතර වෙනස ලියා ඒ සඳහා උදාහරණ දෙක බැගින් ලියන්න. (ල.4)

iii. හඳුනාගත් නිවැරදි පිරිවිතර අනුව ආවුද හා උපකරණ තෝරා ගැනීමෙන් ලැබෙන ප්‍රතිලාභ 02ක් ලියන්න. (ල.4)

03. ඉදිකිරීමේ ක්ෂේත්‍රයේ භාවිතා කරනු ලබන ප්‍රධාන අමුද්‍රව්‍ය වර්ගය වන්නේ දැව, ගඩොල් හා සිමෙන්ති කොන්ක්‍රීට් වේ. එහෙත් මේ සඳහා යොදා ගනු ලබන වෙනත් ආදේශක ද්‍රව්‍යය ද ඉදිකිරීම් සඳහා මෑත කාලීනව බහුලව භාවිතා කරනු ලබයි.

i. ඉදිකිරීම් සඳහා භාවිතා කරනු ලබන ආදේශක ද්‍රව්‍ය 04ක් නම් කරන්න. (ල.4)

ii. ඉහත ආදේශක ද්‍රව්‍ය අතරින් වහල සෙවිලි කිරීමට භාවිතා කරන සෙවිල් තහඩු වල අඩංගු මූල්‍යද්‍රව්‍ය අනුපාතයන් ලියන්න. (ල.3)

iii. පෝට්ලන්ඩ් සිමෙන්ති ඇස්බැස්ටෝස් කෙඳි මිශ්‍ර කර සකස් කරනු ලබන ආදේශක ද්‍රව්‍ය නම් කර එම ආදේශකයේ මිනිසාට ඇති අහිතකර තත්වය ලියන්න.

04. ඕනෑම තාක්ෂණික ක්‍රියාවලියක් කිරීමේදී ආරක්ෂාව පිළිබඳව සැලකිලිමත් වීම ප්‍රථම කාර්ය ලෙස සලකනු ලැබේ.

i. ආරක්ෂාව පිළිබඳ සැලකීමේදී අවධානය යොමු කළ යුතු ප්‍රධාන ක්ෂේත්‍ර 04ක් දක්වන්න. (ල.4)

ii. අනතුරු ඇතිවීමට බලපාන සාධක 06ක් ලියන්න. (ල.3)

iii. ආරක්ෂාව පිළිබඳව සැලකීමේදී ද්‍රව්‍ය හා නිපැයුම් වල ආරක්ෂාව සඳහා අනුගමනය කළ යුතු ක්‍රියාමාර්ග 03ක් විස්තර කරන්න. (ල.3)

05. ඉදිකිරීමේ ක්ෂේත්‍රයේ නිපැයුම් වල ඇති එක් එක් කොටස් එකට සම්බන්ධ කිරීම සඳහා විවිධ සවිකුරු වර්ග භාවිතා කරයි.

i. සාමාන්‍ය ඉදිකිරීම් වලදී භාවිතා කරනු ලබන සවිකුරු වර්ග 03ක් නම් කරන්න. (ල.3)

ii. ඇණ තැබීමේදී සැලකිලිමත් විය යුතු කරුණු 03ක් ලියන්න. (ල.3)

iii. ස්කුරුප්පු ඇණයක රූප සටහනක් ඇද කොටස් නම් කරන්න. (ල.4)

06. ඉදිකිරීමේ ක්‍ෂේත්‍රයේ අතීතයේ සිට භාවිතා කරනු ලබන අමුද්‍රව්‍ය වන්නේ දැව හා ගඩොල් වේ.

i. දැව කඳක අභ්‍යන්තර කොටස් නිරූපණය කරන රූප සටහනක් ඇද කොටස් නම් කරන්න.

ii. දැව වල ඇතිවන විවිධ දෝෂ 03ක් නම් කර ඒවා ඇති වීමට බලපාන කරුණු ලියන්න.

iii. ගඩොල් නිපදවීමට සුදුසු මැටිවල තිබිය යුතු ගුණාංග 04ක් ලියන්න.

07. පාසැල් පංති කාමරයක ගුරු මේසය සෑදීම සඳහා අවශ්‍ය ද්‍රව්‍ය, ශ්‍රමය හා මිළ ගණන් පහත දක්වා ඇත.

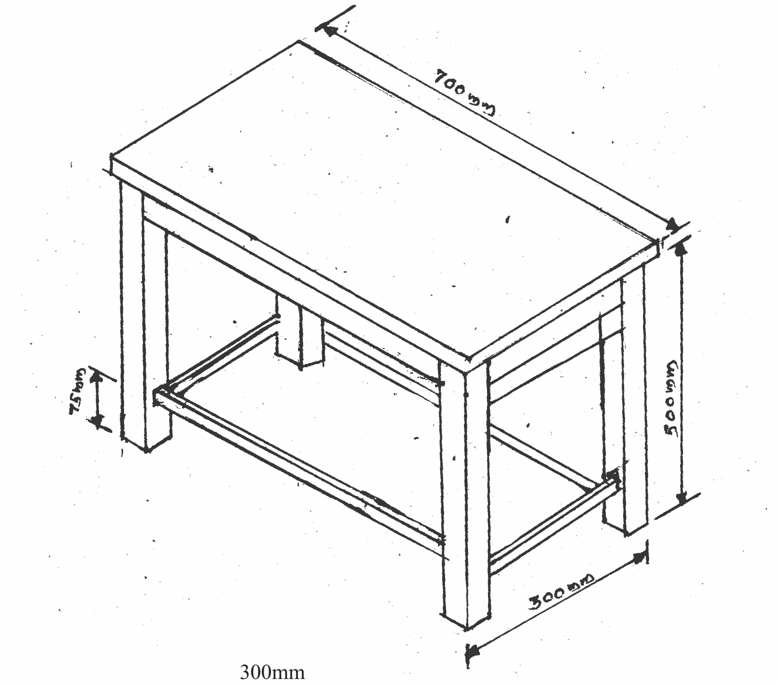

A.දැව අවශ්‍යතා

300mm

අනු අංකය	දැව වර්ගය	හරස්කඩ මිනුම හා දිග mm	අවයවය	අවයව ගණන	දික් මීටරයක මිල
01	තේක්ක	550 x 45 x 40	පාද	04	200.00
02	තේක්ක	700 x 350 x 25	මතුපිට ලෑල්ල	01	1000.00 (ව.මී)
03	තේක්ක	350 x 60 x 25	උඩ විට්ටම	02	400.00
04	තේක්ක	700 x 60 x 25	උඩ විට්ටම	02	400.00
05	තේක්ක	350 x 40 x 25	යට විට්ටම	02	400.00
06	තේක්ක	700 x 40 x 25	යට විට්ටම	02	400.00

i. ඉහත ගුරු මේසය සෑදීම සඳහා අවශ්‍ය දැව සදහා යන වියදම ගණනය කරන්න. (ල 5)

ii. සියලු කාර්ය නිම කිරීම සඳහා දිනකට රු. 2000 බැගින් දින 06ක් සඳහා වඩු කාර්මික ශිල්පියෙකුට ගෙවීම් සිදු කළ අතර සම්පූර්ණ කාර්යය අවසන් කිරීමට වැය වන මුදල ගණනය කරන්න. (ල 5)

නිර්මාණකරණය හා ඉදිකිරීම් තාක්ෂණය
11 ශ්‍රේණිය - තෙවන වාර පරීක්ෂණය
පිළිතුරු පත්‍රය - I

01. 2	11. 3	21. 1	31. 2
02. 2	12. 2	22. 3	32. 3
03. 1	13. 1	23. 1	33. 1
04. 3	14. 2	24. 4	34. 3
05. 3	15. 1	25. 1	35. 4
06. 3	16. 4	26. 1	36. 3
07. 3	17. 3	27. 3	37. 4
08. 4	18. 3	28. 2	38. 4
09. 2	19. 4	29. 1	39. 1
10. 3	20. 2	30. 4	40. 3

II පත්‍රය

02. I බහුකාර්ය ලී වැඩ යන්ත්‍රය, රාමු කියත, කැපුම් යන්ත්‍ර, පැස්සුම් යන්ත්‍ර, කම්පක උපකරණ, ගෙබිම් උළු කපනය, (නම් කිරීමට ලකුණු 01) කාර්යය පැහැදිලි කිරීමට ලකුණු 03

II කැපීමෙන් කොටස් වෙන් කිරීම සඳහා භාවිතා කරන දෑ ආවුද නම් වේ. යතු තලය, නියන්, කියත් කැපීමක් සිදු නොවන කාර්යයක් වලදී භාවිතා වන දෑ උපකරණ වේ.
වැද්දුම් කරාමය, මුළු මට්ටම, අඩු මිටිය වෙනස ලියා උපකරණ ලියා ඇත්නම් ලකුණු 04

III • කාර්යය කර ගැනීමේ පහසුව • කරනු ලබන කාර්යය පිරිසිදුව කර ගත හැකි වීම
• කාර්යය කෙටි කාලයක් තුළ නිම කරගත හැකි වීම • කාර්යක්ෂමතාවය වැඩි වීම
• වියදම් අඩු කර ගැනීම • ප්‍රායෝගික වීම
ප්‍රතිලාභ එකක් සඳහා ලකුණු 01 x 2= 02

03. I යකඩ, ඇස්බැස්ටෝස්, ඇලුමිනියම්, හුණු (ලකුණු 1 x 4 = 4)
II ඇස්බැස්ටෝස්, 15% ඇස්බැස්ටෝස් කෙඳි, පෝට්ලන්ඩ් සිමෙන්ති
වහල සෙවිලි තහඩු - ඇලුමිනියම් 55%, තුත්තනාගම් 43.4%, සිලිකන් 01.6%
⋆ සෙවිලි ද්‍රව්‍ය සඳහා තහඩු යන වචනය යොදා ඇත. ඇස්බැස්ටෝස් අනුපාතය ලියා ඇත්නම් ලකුණු ලබා දෙන්න. ලකුණු 03
III ඇස්බැස්ටෝස් තහඩු
⋆ පිළිකා කාරකයක් ලෙස හඳුනාගෙන ඇත. මෙම පිළිතුර අඩංගු වන සේ විස්තර කර ඇත්නම් ලකුණු 03

04. I පුද්ගල ආරක්ෂාව, ආයිත්තම් වීම පිළිබඳ ආරක්ෂාව, කාර්යයන් කිරීමේදී ආරක්ෂාව, යන්ත්‍ර භාවිතයේදී ආරක්ෂාව, හැසිරීම පිළිබඳ ආරක්ෂාව, ආවුද හා උපකරණ වල ආරක්ෂාව (ලකුණු 1 x 4 = 4)
II පරිසරයේ සෝෂාකාරී බව, යාන්ත්‍රික දෝෂ, නොසැලකිලිමත් බව හා අපිළිවෙළ, ගින්න, විදුලි කාන්දුවීම්, රසායනික ද්‍රව්‍ය, ආසුණ ද්‍රව්‍ය, අඳුරු ස්ථානවල වැඩ කිරීම, යන්ත්‍ර ක්‍රියාකරුවන්ගේ දුර්වලතා
(ලකුණු 1/2 x 6 = 03)
III • නිෂ්පාදන උපදෙස් අනුව කටයුතු කිරීම • ආවුද නිතරම මුවහත් කර භාවිතා කිරීම
• කාර්යයට උචිත ද්‍රව්‍ය තෝරා ගැනීම (ලකුණු 1 x 3 = 3)

05. I ඇණ වර්ග, සරනේරු, සොයිබ, කොණ්ඩි පට්ටම්, යතුරු තහඩු, ජනෙල් කොකු (ලකුණු 1 x 3 = 3)
II • අවශ්‍ය ප්‍රමාණයේ ඇණ තෝරා ගැනීම • තරමක් ඇදට සිටින සේ ඇණ තැබීම
• ඇණ කදේ මහතට වඩා කුඩා සිදුරක් විද ඇණ තැබීම
• ඇණ තුඩට සබන්, ඉටි, ග්‍රීස් පහසුවෙන් ලිස්සා යන ද්‍රව්‍යයක් යොදා ඇණ තැබීම
• ඇණ තුඩ මොට කර ඇණ තැබීම
• ඇණ හිස කැඩී ගිය අවස්ථාවක ඩැහි අඩුවක් භාවිතා කර ඇණ තද ඉවත් කරන්න
• ලීයේ එකම මාංශය දිගේ ඇණ තැබීමෙන් වැළකීම
(ලකුණු 1 x 3 = 3)

III

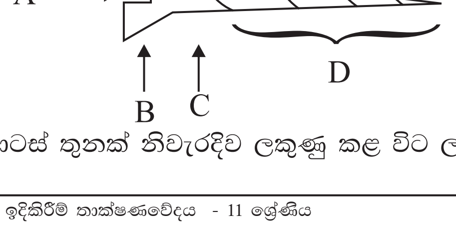

- ඇණ කට්ටය
- ඇණ හිස
- ඇණ කඳ
- ඇණ පොට
- අන්තරාලය

• කොටස් තුනක් නිවැරදිව ලකුණු කළ විට ලකුණු 04 ම ලබා දෙන්න

06. I

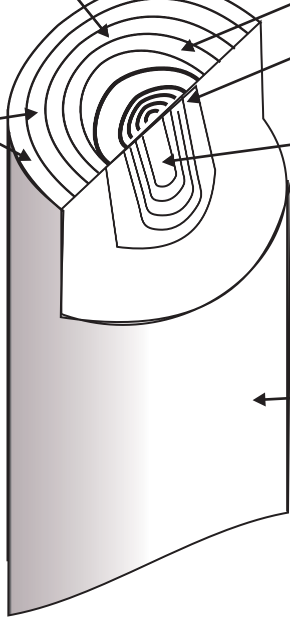

II කොස්සා, ඇටවුව, ගැටය, දිරුම, ඇඹරුම, එලය, ඉරිමදය, කරඬුව, අරටු පලුද්ද, තරු පලුද්ද, අඩවට පලුද්ද, වට පලුද්ද, මළ ගැටය, බද ගැටය

දෝෂ 03 නම් කිරීමට ලකුණු 01

ශාක කද කුඩා කාලයේ සුළඟට ඇඹරීම, දැව කද කපා දිගු කාලයක් හිරු එළියට නිරාවරණය වීමට ඉඩ හැරීම, සමහර අංකුර කුඩා කාලයේම ශාක කඳ මිය යෑම

කරුණු 3 - ලකුණු 02 කරුණු 2 - ලකුණු 01

III ● 0.075 වඩා කුඩා මැටි අංශු විය යුතුය ● වැලි සංයුතිය 20% - 30% අතර පැවතීම
● අපද්‍රව්‍යයන්ගෙන් තොර විය යුතුය ● ගල් බොරළු වලින් තොර වීම

කොටසේ නම	දළ කැපුම් දිග සනකම	පළල කැබලි ප්‍රමාණය	වර්ග මීටර ප්‍රමාණය/දිග	වර්ග මීටරයක මිල	වැයවන මුදල
පාද	550x45x40	04	මීː 02	200	400
මතුපිට ලෑල්ල	700x350x25	01	මීː 0.245	1000	245
උඩ විට්ටම	350x60x25	02	මීː 0.042	400	16.80
උඩ විට්ටම	700x60x25	02	මීː 0.084	400	33.60
යට විට්ටම	350x40x25	02	මීː 0.028	400	11.20
යට විට්ටම	700x40x25	02	මීː 0.056	400	224.00

දැව සඳහා යන වියදම - රුː 930.60 (ලකුණු 05)

II වඩු කාර්මික ශිල්පියාට ගෙවන මුදල= 2000 x 6
= 12000
දැව සඳහා යන වියදම = 930.60
12930.60 (ලකුණු 05)