අධ්‍යාපන අමාත්‍යාංශය-කෘෂිකර්ම හා පරිසර අධ්‍යයන ශාඛාව

අ.පො.ස (උ.පෙළ) විභාගයට අදාළ පෙරහුරු ප්‍රශ්න පත්‍රය - 2024

ජෛව පද්ධති තාක්ෂණවේදය I	66	S	I	පැය දෙකයි

උපදෙස්

- සියලු ම ප්‍රශ්නවලට පිළිතුරු සපයන්න.
- උත්තර පත්‍රයේ නියමිත ස්ථානයේ ඔබේ විභාග අංකය ලියන්න.
- උත්තර පත්‍රයේ දී ඇති උපදෙස් ද සැලකිල්ලෙන් කියවා පිළිපදින්න
- 1 සිට 50 තෙක් එක් එක් ප්‍රශ්නයට (1) (2) (3) (4) (5) යන පිළිතුරුවලින් නිවැරදි හෝ ඉතාමත් ගැළපෙන හෝ පිළිතුර තෝරාගෙන, එය උත්තර පත්‍රයේ පිටුපස දැක්වෙන උපදෙස් පරිදි කතිරයක් (X) යොදා දක්වන්න.
- ගණක යන්ත්‍ර භාවිතයට ඉඩදෙනු ලැබේ.

1. කාලගුණික දත්ත ලබා ගන්නා උපකරණ පිළිබඳව පහත දක්වා ඇති ප්‍රකාශ අතරින්, නිවැරදි ප්‍රකාශ තෝරන්න.

   1. සික්ස්ගේ උපරිම - අවම උෂ්ණත්වමානය මගින් පාඨාංක ගන්නා මොහොතේ කාමර උෂ්ණත්වය මැන ගත හැකි ය.
   2. වායුගෝලීය පීඩනය සහ වර්ෂාපතනය අතර අනුලෝම සම්බන්ධතාවක් පවතියි.
   3. තෙත් බල්බ උෂ්ණත්වමානයේ හා වියළි බල්බ උෂ්ණත්වමානයේ පාඨාංක කිසිවිටෙකත් සමාන නොවේ
   4. සන්නිවේදක සහිත, උපරිම අවම උෂ්ණත්වමාන සමඟ ඇති සාපේක්ෂ ආර්ද්‍රතාමානය (Thermo Hygrometer) මගින් පාඨාංක ලබා ගැනීමේ දී , එය සෑම දිනකම උදේ 8.00ට නැවත සකස් කළ යුතු ය.
   5. ස්ටිවන්සන් ආවරණයේ දොර නැගෙනහිර හා බටහිර දිශාව ඔස්සේ විවෘත කළ හැකිවන සේ සවි කළ යුතු ය.

2. පාංශු වයනය සෙවීමේ පරීක්ෂණවල දී හයිඩ්‍රජන් පෙරොක්සයිඩ් හා සෝඩියම් හයිඩ්‍රොක්සයිඩ් යොදා ගැනීමේ ප්‍රධාන අරමුණු පිළිවෙලින්,
   1. කාබනික ද්‍රව්‍ය ඔක්සිකරණය සහ බන්ධනකාර බිඳීම මගින් පස් අංශු විසිර වීම ය.
   2. බන්ධනකාරක බිඳීම මගින් පස් අංශු විසිර වීම සහ පෙණ බිඳිති බිඳීම ය.
   3. පස් අංශුවල ද්‍රාව්‍යතාව ජලය තුළ වැඩි කිරීම සහ කාබනික ද්‍රව්‍ය ඔක්සිකරණය කිරීම ය.
   4. බන්ධනකාරක බිඳීම මගින් පස් අංශුවල ද්‍රාව්‍යතාව ඉහළ නැංවීම සහ පෙණ බිඳී යෑම සඳහා ය.
   5. කාබනික ද්‍රව්‍ය ඔක්සිකරණය කිරීම සහ පස් අංශුවල ද්‍රාව්‍යතාව ජලය තුළ වැඩි කිරීම ය.

3. පසක විද්‍යුත් සන්නායකතාව මැනීමෙන් පසක ලවණතාව හා ක්ෂාරීතාව පිළිබඳ අදහසක් ලබා ගත හැකි ය. ඒ සම්බන්ධ ප්‍රකාශ දෙකක් පහත දැක්වේ.

   A - ලවණ පසක විද්‍යුත් සන්නායකතාව 4mS/cm වඩා වැඩි අතර, ක්ෂාරීය පසක එම අගය 4mS/cm වඩා අඩු ය.

   B - ලවණ පසෙහි සෝඩියම් අයන පාංශු ද්‍රාවණය තුළ දිය වී ඇති අතර, ක්ෂාරීය පසක සෝඩියම් අයන පාංශු කලිලයට අධිශෝෂණය වී ඇත.

   ඉහත ප්‍රකාශ අතුරෙන්,
   1. A සහ B දෙකම වැරදි ය.
   2. A නිවැරදි වන අතර B වැරදි ය.
   3. B නිවැරදි වන අතර A වැරදි ය .
   4. A නිවැරදි වන අතර එය තවදුරටත් , B මගින් පැහැදිලි කරයි.
   5. B නිවැරදි වන අතර එය තවදුරටත් ,A මගින් පැහැදිලි කරයි.

4. පහත රූප සටහනෙහි දක්වා ඇත්තේ 1: 10,000 පරිමාණයට අඳින ලද ඉඩමක සිතියමකි.

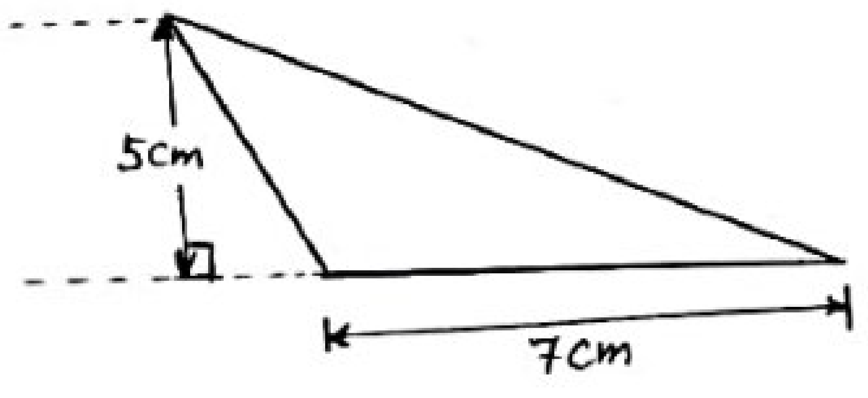

මෙම ඉඩමේ වර්ගඵලය,

1. 0.175 km^{2}කි. 2. 0.35 km^2 කි. 3. 17,500 m^2 කි . 4. 35,000 m^{2}කි. 5. 225.000 m^{2}කි.

CamScanner

5. යම්කිසි ස්ථානයක නිරපේක්ෂ පිහිටීම ලබා ගැනීම සඳහා පෘථිවිය වටා කක්ෂගත කර ඇති චන්ද්‍රිකා පද්ධතිය පිළිබඳ නිවැරදි ප්‍රකාශය තෝරන්න.

1. GNSS භාවිතයේ දී ඊට අදාළ චන්ද්‍රිකා ජාලය පමණක් යොදා ගැනෙන අතර, GPS මගින් වෙනත් ඕනෑම ජාලයකින් යාත්‍රාවරණ චන්ද්‍රිකා භාවිත කරයි.
2. GPS පද්ධතියෙන් ලබා ගන්නා මිනුම් GNSS පද්ධතියෙන් ලබා ගන්නා මිනුම්වලට වඩා වැඩි නිරවද්‍යතාවකින් යුක්ත වේ.
3. GLONASS යනු රුසියාවට අයත් යාත්‍රාවරණ චන්ද්‍රිකා 32කින් යුතු පද්ධතියකි.
4. GPS, GLONASS සහ ගැලීලියෝ යනු GNSS ජාලයෙහිම අංග වේ.
5. "ගැලීලියෝ" යනු යුරෝපීය සංගමය මගින් දියත්කළ, චන්ද්‍රිකා පද්ධතියක්වන අතර, එය GPS තරම් නිරවද්‍ය නොවේ.

6. පහත දැක්වෙන්නේ ඉඩමක දම්වැල් මිනුම් සිතියමකි.

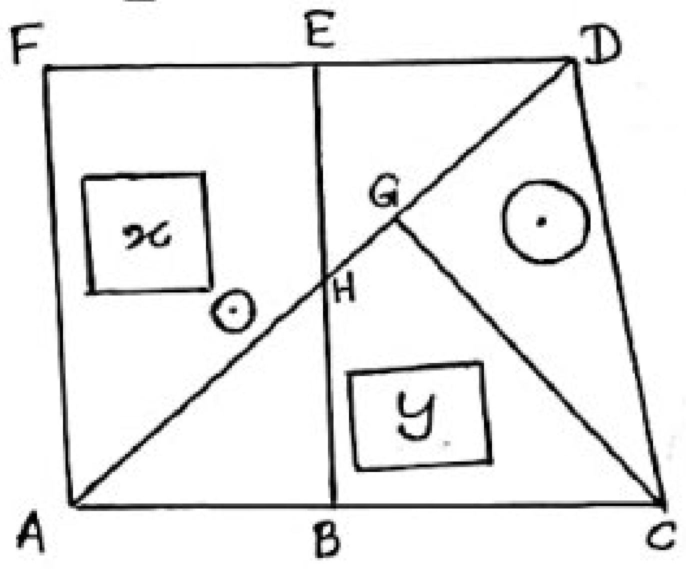

ඉහත දම්වැල් මිනුම් සිතියමට අනුව නිවැරදි ප්‍රකාශය තොරා දක්වන්න.

1. A, C, D, F හා G යනු ප්‍රධාන මැනුම් ස්ථාන වේ.
2. x හා y ගොඩනැගිලිවල පිහිටීම සළකුණු කිරීමට සෘජු අනුලම්භ පමණක් ප්‍රමාණවත් වේ.
3. BE යනු පිරික්සුම් රේඛාවකි.
4. සිතියම නිර්මාණයේ දී පළමුව ඇඳගත යුතු රේඛාව වනුයේ BE ය.
5. H යනු සහායක මැනුම් ස්ථානයකි.

7. පහත රූපසටහන අධ්‍යයනය කරන්න.

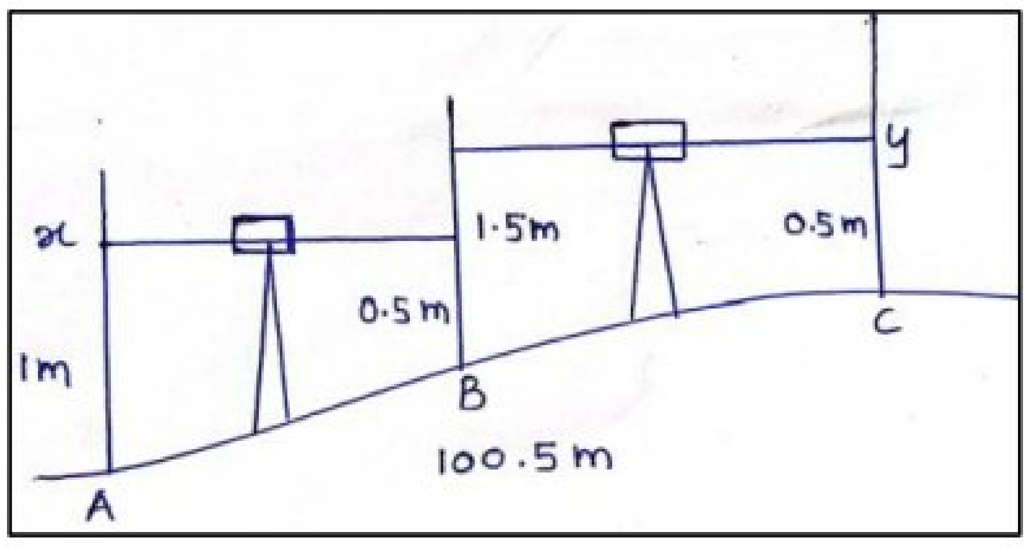

ඉහත රූපසටහනට අනුව පහත පිළිතුරුවලින් නිවැරදි පිළිතුර තෝරා දක්වන්න.

1. Y හි උන්නතාංශය 101m කි.
2. A, B හා C හැරවුම් ලක්ෂ්‍ය වේ.
3. C හි උන්නතාංශය 100.5m කි.
4. රූපයේ දක්වා ඇත්තේ පැතිකඩ මට්ටම් ගැනීමකට අදාළ මිනුම් ය.
5. A හා C අතර උච්චත්ව වෙනස 1.5m කි.

8. වැසි ජලය රැස් කිරීමට සකසා ඇති ව්‍යුහයක ආකෘතියක් පිළිබඳව ප්‍රකාශ කිහිපයක් පහත දැක්වේ.

A හූ තල ජල සංරක්ෂණ ක්‍රමයක් ලෙස යොදා ගන්නා ආකෘතියක් වුවත් මෙහි ජලය රැස් කරන ටැංකිය භූගත ව සැකසිය හැකි ය.

B වැසි ජල ටැංකිය සඳහා යොදන වැලි පෙරහනේ ඉහළම හා පහළම ස්ථර සඳහා සියුම් වැලි යොදා ගනු ලැබේ.

C වහළයේ වැහි පීලිවල විෂ්කම්භයට ගැලපෙන පරිදි ජලය ගලා යන නළ හා පෙරහන සකසා ගැනීම පිළිබඳව සැලකිලිමත් විය යුතු ය.

මෙම ප්‍රකාශ අතුරින් නිවැරදි වන්නේ,

1. A පමණි. 2. B පමණි. 3. A හා B පමණි 4. A හා C පමණි. 5. A, B හා C යන සියල්ලම ය.

CamScanner

9. ජලයේ ගුණාත්මකභාවය මනින පරාමිති යුගල් කිහිපයක් පහත දැක්වේ.
A - ජලයේ උෂ්ණත්වය - ජලයේ p^H අගය
B - අවලම්භිත ඝන ද්‍රව්‍ය ප්‍රමාණය - ජලයේ ආවිලතාව
C - ජලයේ උෂ්ණත්වය - ජලයේ ද්‍රාව්‍ය ඔක්සිජන් ප්‍රමාණය
D - ජලයේ උෂ්ණත්වය - ජලයේ විද්‍යුත් සන්නායකතාව

ඉහත ජලයේ ගුණාත්මක පරාමිති අතරින්, ප්‍රතිලෝම සම්බන්ධතාවයක් සහිත පරාමිති යුගලය /යුගල වන්නේ,

1. A පමණි. 2. B පමණි. 3. C පමණි. 4. A හා C පමණි. 5.B හා D පමණි.

10. ජලය දූෂණය සඳහා හේතුවන ස්ථානීය දූෂණ ප්‍රභව,
A - නාගරික නිවෙස්වලින් හා කර්මාන්ත ශාලාවලින් නිකුත් කරන අපද්‍රව්‍ය සහිත ය.
B - කුඩා ප්‍රමාණයේ දූෂණකාරක සමූහයක් එකතු වීමෙන් නිර්මාණය වූ ප්‍රභවයකි.
C - පාලනය කිරීම හෝ අවම කිරීම සඳහා ක්‍රියාමාර්ග යෙදීම අපහසු වේ.

ඉහත ප්‍රකාශ අතුරින්,

1. A පමණක් සත්‍ය වේ.
2. B පමණක් සත්‍ය වේ.
3. C පමණක් සත්‍ය වේ
4. A සත්‍ය වන අතර, C මගින් A පහදයි.
5. B සත්‍ය වන අතර C මගින් B පහදයි.

11. පටක රෝපණ ක්‍රියාවලියේ දී විවිධ වර්ධක යාමක භාවිතයෙන් විශේෂ කාර්යය අපේක්ෂා කෙරේ. වර්ධක යාමකය හා අපේක්ෂිත කාර්යය නිවැරදිව දැක්වෙන පිළිතුර තෝරන්න.

1. සියැටින් - අංකුර ඇති විම
2. ගිබරලින් - කිණක හට ගැනීම උත්තේජනය කිරීම
3. ඇබ්සිසික් අම්ලය - පටක වර්ධනය
4. ඉන්ඩෝල් ඇසිටික් අම්ලය - පටක වර්ධනය නිශේධනය කිරීම
5. නැප්තලීන්ඇසිටික් අම්ලය - මුල් හට ගැනීම

12. තවාන් පාලනය හා සම්බන්ධ පහත සඳහන් ප්‍රකාශ සලකා බලන්න
A. තවාන් පැළ ක්ෂේත්‍රයේ සිටුවීමට පැළ දැඩි කිරීම පිණිස තවාන් පැළ ඍජුව ම සූර්යයාලෝකයට නිරාවණය කළ යුතු ය .
B. බඳුන් තවාන් සහිත තවාන් භූමියකට ජල සම්පාදනය කිරීම සඳහා ඉසින ජල සම්පාදනය සුදුසු ය .
C. තෙත් කලාපය සඳහා වඩාත් සුදුසු භූමි තවාන් වර්ගය ගිල්වූ තවාන් පාත්ති ය.
D. වාණිජ බඳුන් පැළ තවාන් නිෂ්පාදනය සඳහා සුදුසු කළු පොලිතින් නොව සුදු පොලිතීන්ය .

ඉහත ප්‍රකාශ අතරින් වඩාත් නිවැරදි වනුයේ ,

1. A ය . 2. B ය . 3. A හා C ය . 4. A, B හා D ය. 5. A, C හා D ය.

13. මත්ස්‍ය රෝග ඇතිවීම පිළබඳ ප්‍රකාශ කිහිපයක් පහත දැක්වේ.
A. *Trichodina* පරපෝෂිතයා ආසාදනය වූ විටදී මත්ස්‍යයා ශරීරය පෘෂ්ඨ මත ඇතිල්ලීම සිදුකරයි.
B. මත්ස්‍යයාගේ සම, වරල් හෝ ජලක්ලෝම මත පුළුන් වැනි ස්වභාවයක් ඇතිවීමට *Saprolegnia* නම් බැක්ටීරියාව හේතු වේ.
C. *Lymphocystis* වයිරසය ආසාදනය වූ මත්ස්‍ය දේහවල සම මත සුදු කහ පැහැති ගැටිති හෝ තුවාල ඇති වේ.

ඉහත ප්‍රකාශ අතුරෙන් නිරවද්‍ය ප්‍රකාශය/ප්‍රකාශ වනුයේ,

1. A පමණි.
2. A හා B පමණි
3. B හා C පමණි.
4. A හා C පමණි.
5. A,B ,හා C සියල්ලමය.

CS CamScanner

14. ආහාරමය මිරිදිය මත්ස්‍ය වගාවක් සඳහා මඩ පොකුණක් සැකසීම පිළිබඳ පහත දැක්වෙන වගන්ති අතුරින් සත්‍ය වගන්තිය තෝරන්න .

1. පොකුණේ ජලය අඟල් දෙකක් පමණ තිබිය දී විරංජන කුඩු යොදා සතියක් තැබීම මගින් පොකුණ "වියළි ක්‍රමය" හරහා පදම් කර ගත හැකි ය .
2. ජලය බැස්සවීම, පිරිසිදු කිරීම හා අස්වනු නෙළීම පහසු නිසා දිග හා පළල අතර අනුපාතය 2:3 වන පරිදි සෘජුකෝණාස්‍ර පොකුණු තැනීම සිදු කරයි.
3. පොකුණ සරු කිරීම සිදු කරනුයේ දැනට පොකුණ තුළ පවතින ශාක හා සත්ත්ව ප්ලවාංග මසුන් වර්ධනයට ප්‍රමාණවත් නොවන නිසා ය.
4. පොකුණේ පතුල මතුපිටට වඩා කුඩා වන අතර, ඉවුර 1.5m වන ලෙස පස සකසා ගනියි.
5. මඩ පොකුණක් සඳහා තෝරා ගන්නා ස්ථානයේ පස, ජලය හොඳින් බැස යන වැලි හෝ වැලි ලෝම පසක් විය යුතු ය.

15. කුකුළු පැටවුන් සඳහා සකසන බෲඩරයක් පිළිබඳ පහත ප්‍රකාශ සලකන්න.

A- ආරම්භක අවධියේ දී වර්ග මීටරයට කුකුළු පැටවුන් 20ක් සිටින සේ බෲඩරයේ ඉඩ ප්‍රමාණය පැවතිය යුතු ය.
B - බෲඩරයක උෂ්ණත්වය මුල් දින 10 තුළ දී 31 – 34 ℃ අතර පවත්වා ගනියි.
C - ආරම්භක දිනයේ දී බෲඩරයේ සිටින කුකුළු පැටවුන්ට ග්ලූකෝස් හා විටමින් මිශ්‍රණයක් ලබා දේ.
D - උෂ්ණත්ව ප්‍රභවය ලෙස යොදා ගන්නා බල්බය පොළොව මට්ටමේ සිට 15cm උසින් පිහිටුවිය යුතු ය.

ඉහත ප්‍රකාශ අතුරින් සත්‍ය වන්නේ,

1. A හා B පමණි. 2. B හා C පමණි. . 3. A ,B හා C පමණි.
4. B ,C හා D පමණි. 5. ඉහත සියලුම ප්‍රකාශ සත්‍ය වේ.

16. එළකිරිවල සංයුතිය පිළිබඳව පහත ප්‍රකාශවලින් සත්‍ය ප්‍රකාශය තෝරා දක්වන්න .

1. දිනක් තුළ කිරි දෙවීම් දෙකක් අතර කාලය වැඩි කළ විට කිරිවල මේද ප්‍රමාණය අඩු වේ .
2. එළදෙනුන්ගේ ආර්ථික නිෂ්පාදන කාලය උපරිම වසර 10කි.
3. කිරි දෙවීමේ වාර දෙකක් අතර කාලය අවම වශයෙන් පැය 5ක් විය යුතු ය.
4. යුරෝපීය ගවයන්ට සාපේක්ෂව ඉන්දීය ගවයන්ගේ කිරි නිෂ්පාදනය ඉහළ ය .
5. එළ කිරිවලට වඩා මී කිරිවල ලැක්ටෝස් ප්‍රතිශතය අඩු ය .

17. කිරිවල මේද ප්‍රතිශතය සෙවීම සඳහා යොදා ගන්නා ගර්බර් ක්‍රමය පිළිබඳ පහත ප්‍රකාශ අතුරින් සත්‍ය ප්‍රකාශය තෝරා දක්වන්න.

1. ගර්බර් ක්‍රමයේ දී පරිමාමිතික ක්‍රමය මගින් කිරිවලින් මේදය වෙන් කරනු ලැබේ .
2. ඇමයිල් ඇල්කොහොල් එකතු කිරීම මගින් කිරිවල පෙණ බිඳ හෙළීම සිදු කරයි .
3. ගර්බර් සල්ෆියුරික් අම්ලය මගින් කිරිවල මේද ගෝලිකා වටා පිහිටන ප්‍රෝටීනමය පටලය දිය කරනු ලැබේ .
4. කේන්ද්‍රාපසාරකය තුල බියුට්‍රොමීටරය රැඳවීමේ දී දෙපස ජලය පිරවූ බියුට්‍රොමීටර දෙකක් රැඳවීම අත්‍යවශ්‍ය වේ .
5. බියුට්‍රොමීටරයට කාමර උෂ්ණත්වයේ පවතින කිරි මිලි ලීටර 10ක් එකතු කළ යුතු ය.

18. කුඩා පරිමාණ බේකරි හිමියෙකු විදුලි උඳුනක් භාවිත කරමින් කේක් කිලෝග්‍රෑම්10ක් පිළිස්සීම සඳහා මුදල් වැයවීම පහත පරිදි වේ.

- නිෂ්පාදන ක්‍රියාවලියේ අමුද්‍රව්‍ය සඳහා වැය වූ මුදල රු. 3900/=
- විවිධ ක්‍රියාවලි සඳහා වැය වූ මිනිස් ශ්‍රමය සඳහා මුදල රු. 500/=
- විදුලිය සඳහා වැය වූ මුදල රු. 150/=
- ජල භාවිතය සඳහා වැය වූ මුදල රු. 100/=

ඉහත නිෂ්පාදන ක්‍රියාවලියේ සෘජු නිෂ්පාදන පිරිවැය සහ වක්‍ර නිෂ්පාදන පිරිවැය අනුපිළිවෙලින් රුපියල්,

1. 750/හා 3900/- 2. 4000/-හා 650/- 3. 600/-හා 3900/- 4. 250/-හා 3900/- 5. 4400/-හා 250/

19. "ආහාර ආකලන" ලෙස යොදා ගන්නා ප්‍රතිඔක්සිකාරක සම්බන්ධ පහත ප්‍රකාශ සලකන්න.

A - දොඩම්, නාරං වැනි පලතුරුවල ස්වාභාවික ප්‍රතිඔක්සිකාරක අඩංගු වේ.
B - ලැක්ටික් අම්ලය සහ සෝබේට් යනු කෘත්‍රිම ප්‍රතිඔක්සිකාරක වේ.
C - ආහාරවල ප්‍රතිඔක්සිකාරක මගින් ලිපිඩ මුඩු වීම පාලනය කරයි.
D - පොලිෆීනෝලික් ඔක්සිඩේස්වල ක්‍රියාව පාලනය සඳහා, කැපූ විට දුඹුරු පැහැ වන එළවළු, මැග්නීසියම් ඔක්සයිඩ් ප්‍රතිඔක්සිකාරක ද්‍රාවණයේ ගිල්වා තබයි.

ඉහත ප්‍රකාශ අතුරින් සත්‍ය වන්නේ,

1. A හා B පමණි 2. A හා C පමණි 3. A හා D පමණි 4. B හා C පමණි 5. B හා D පමණි.

CS CamScanner

20. ආහාර ලේබලයක අන්තර්ගත වන මූලික කරුණු පිළිබඳ පහත ප්‍රකාශ අතුරින් සත්‍ය ප්‍රකාශය තෝරා දක්වන්න.
   1. ලේබලයේ සඳහන් වෙළෙඳ නාමය, පොදු නාමය සඳහා භාවිත කරන අක්ෂරවල ප්‍රමාණයෙන් 1/3කට නොඅඩු විය යුතු ය.
   2. අඩංගු සංඝටකවල සම්පූර්ණ ලැයිස්තුව යොදා ගනු ලබන ප්‍රමාණයට අනුව ආරෝහණ ක්‍රමයට දක්වනු ලැබේ.
   3. "අයනික විකිරණ ප්‍රතිකාරය" සිදු කරන ලද ආහාරවල, ඒ පිළිබඳ සඳහන් ප්‍රකාශය අන්තර්ගත සංඝටක ලැයිස්තුව ආසන්නයේ ම සඳහන් විය යුතු ය.
   4. ආහාර නිෂ්පාදනයේ පොදු නාමය අවම වශයෙන් ඕනෑම භාෂා දෙකකින් පැහැදිලිව පෙනෙන පරිදි මුද්‍රණය කළ යුතු ය.
   5. ආහාර ලේබල් මත, ප්‍රවාහන උපදෙස් සහිත සළකුණු යෙදීමේ දී, සුදු පසුබිමක කළු පැහැයෙන් යෙදීම අනිවාර්ය ය.

21. ආහාර නිෂ්පාදනයක ගුණාත්මකබව ඉහළ නැංවීම සඳහා උපකාරී වන යහපත් නිෂ්පාදන පිළිවෙත් (GMP) සඳහා අයත් **නොවන** වරණය තෝරන්න.
   1. සුදුසු "පසු අස්වනු තාක්ෂණික ශිල්ප ක්‍රම" භාවිතය
   2. සේවකයින් පෞද්ගලික සනීපාරක්ෂාව පවත්වා ගැනීම
   3. ආහාර සැකසුම් කලාප මනා ලෙස සැලසුම් කිරීම
   4. ආහාර සැකසුම් කලාපවල පරිසරය සෞඛ්‍යාරක්ෂිත වීම
   5. අපද්‍රව්‍ය කළමනාකරණයට විධිමත් වැඩපිළිවෙලක් පැවතීම

22. පොල් වතුර භාවිත කරමින් විනාකිරි සෑදීමට සූදානම් වූ ශිෂ්‍යයෙකුට එහි බ්‍රික්ස් අගය (Brix Value) අවශ්‍ය ප්‍රමාණයට භාවිත කිරීමට සිදුවිය. ශිෂ්‍යයා භාවිත කළ පොල් වතුර ප්‍රමාණය මි.ලි 700 කි. ඇසිටික් අම්ලය පැසවීම ආරම්භ කිරීම සඳහා, පොල් වතුරේ සකස් කර ගත් බ්‍රික්ස් අගය හා එම අගය සැකසීම සඳහා එකතු කළ යුතු සීනි ප්‍රමාණය අනුපිළිවෙලින් දැක්වෙන වරණය තෝරා දක්වන්න.

   1. Brix 15,105 g
   2. Brix 15,70 g
   3. Brix 10, 70 g
   4. Brix 10 ,105 g
   5. Brix 15 ,210 g

23. වීවල පසු අස්වනු ක්‍රියාකාරකම් පිළිබඳ **සාවද්‍ය** වගන්තිය තෝරන්න
   1. අස්වැන්න නෙළන අවස්ථාවේ දී බීජවල තෙතමනය 18 – 20% අතර පැවතීම, කොළ මැඩීම වැනි ක්‍රියාකාරකම්වලදී පවා වැදගත් වේ.
   2. ක්ෂේත්‍රයේදී ගොයම් නෙළීමෙන් පසු කොළ මඩින තෙක් ගොයම් කපා ගොඩ ගසා තැබීම සිදු කළ යුතු ය.
   3. වී ගබඩා කිරීමේ දී වීවල තෙතමන ප්‍රතිශතය 10- 13% ලෙස පවත්වා ගැනීම ප්‍රායෝගික භාවිතයේ දී වැදගත්වේ.
   4. වී තැම්බීමේ දී හුමාලය මඟින් තැම්බීමට වඩා උණු දියේ ගිල්වා තැම්බීමෙන් සහල්වල ගුණාත්මක බව අඩු වේ.
   5. වී කෙටීමේ දී වී පොත්ත ඉවත්කිරීම හා පොලිෂ් කිරීම පියවර දෙකකදී සිදු කිරීමෙන් පිරුණු ඇට සහිත සහල් අස්වනු ප්‍රතිශතය වැඩිවේ.

24. එළවළු හා පලතුරු බෝගවල ඵලයේ වර්ධන කාල වක්‍රයට අදාළව පහත වගන්ති සලකා බලන්න

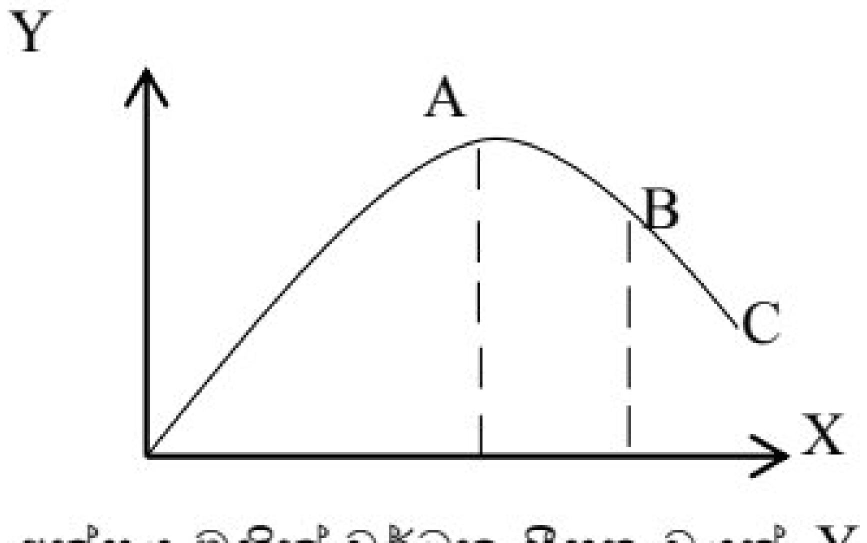

A. මෙහි X අක්ෂය මඟින් වර්ධන සීඝ්‍රතාවයත්, Y අක්ෂය මඟින් කාලයත් පෙන්නුම් කරයි .
B. A අවස්ථාවට පෙර අස්වනු නෙළන බෝග සඳහා උදාහරණ ලෙස තක්කාලි සහ පැපොල් දැක්විය හැකි ය .
C. අඹ , කෙසෙල්, වට්ටක්කා ආදිය වක්‍රයේ B අවස්ථාවේ දී අස්වනු ලෙස නෙළා ගන්නා බෝග වේ.
D. C ලෙස අස්වනු උපරිම වර්ධනය වී කායික විද්‍යාත්මක පරිණතියෙන් පසු ඉදී කුණු වී යාම දක්වා ඇත .

මෙම වගන්ති අතුරින් නිවැරදි වන්නේ

1. A හා B පමණි
2. B හා C පමණි
3. C හා D පමණි
4. A හා D පමණි
5. B හා D පමණි

CamScanner

25. සෞම්‍ය කලාපීය රටවල මුල් කාලයේ දී ප්‍රචලිත වූ ආරක්ෂිත ව්‍යුහ ආකාරය ලෙස හරිතාගාර පැවතිය ද, පසුව එය පොලිතීන් උමං බවට පරිවර්තනය වූයේ,
1. ඉදි කිරීමේ පිරිවැය සාපේක්ෂව ඉතා අඩුවීම නිසා ය.
2. ප්‍රායෝගික භාවිතය ඉතා පහසු නිසා ය.
3. පොලිතීන් උමංවල සෙවිළි කළ හරිතාගාර පොලිතීන් මගින් වඩා වැඩි ආලෝක තීව්‍රතාවක් ගෘහය තුළට ලබා දීම නිසා ය.
4. පොලිතීන් උමඟ තුළ ඉහළ උෂ්ණත්වයක් සහ ඉහළ සාපේක්ෂ ආර්ද්‍රතාවක් පවත්වා ගැනීමට හැකි වීම නිසා ය.
5. ඉතා ඉක්මනින් ඉදි කිරීමට හැකි වීම හා අවශ්‍ය විට ඉවත් කිරීම පහසු වීම නිසාය.

26. ජල පොම්පයකින් ජලය එසවිය හැකි උපරිම හිසට (Total Head) වඩා ගැඹුර ඇති ළිඳකින් ජලය පොම්ප කිරීමට අපහසු වූ විට.යෙදිය හැකි උපක්‍රම කිහිපයක් පහත දැක්වේ.

A - ළිඳේ ජලය තුළ ගිල්විය හැකි පොම්පයක් යොදා ගැනීම
B - විසර්ජන නලයේ ජලයෙන් කොටසක් විපථ නළයකින් නැවත ළිඳට එක් කිරීම
C - "ගැඹුරු ළිං කට්ටලයක්" පද්ධතියට සම්බන්ධ කර ගැනීම
D - ජල පොම්පය ළිඳට ආසන්නයේ පොලොව මට්ටමට පහළ ස්ථානයක ස්ථාපනය කිරීම

ඉහත ගැටලුවට පිළියම් ලෙස යොදා ගත හැකි ක්‍රම වනුයේ,

1. A, B හා C පමණි. 2. A හා C පමණි. 3. A, C හා D පමණි.
4. C හා D පමණි. 5. A , B,C හා D යන සියල්ලම ය.

27. බිංදු ජල සම්පාදනය හා සැසඳීමේ දී විසිරි ජල සම්පාදන පද්ධතියේ විශේෂ වාසියකි,
1. එළවළු වගා සඳහා පුෂ්පීකරණ අවධියේ වුවද මෙම ජල සම්පාදන ක්‍රමය යොදා ගත හැකි වීම.
2. ජලයත් සමඟ පොහොර යෙදිය හැකි වීම .
3. ජල භාවිත කාර්යක්ෂමතාව ඉහළ වීම
4. ජල සම්පාදන කාලය පුරාම ශාකවල ප්‍රරෝහ කොටසට ද ජලය ලැබීම නිසා සූර්යයාලෝකයෙන් පැළ වියළීම වැළැක්වීම.
5. පෝෂක හා ජලය මූල මණ්ඩලයේ සිට පහළට ක්ෂරණය වීම අඩු වීම .

28. ගොවිපොළ උපකරණ කිහිපයක් පහත දැක් වේ .

A - හැඩ ලෑලි නඟුල
B - රොටවේටරය
C - මෝල්ඩ් බෝර්ඩ් නඟුල
D - රිජරය
E- තැටි නඟුල

ඉහත දැක්වෙන උපකරණ අතරින් "පරිවර්ත්‍ය ආකාරයේ" ගොවිපොළ උපකරණය /උපකරණ වනුයේ,

1. A පමණි. 2. C පමණි. 3. A හා C පමණි.
4.B හා D පමණි. 5. B, C හා E පමණි.

29. සිව්රෝද ට්‍රැක්ටරයක එන්ජිමේ ක්‍රියාවලිය සම්බන්ධ ප්‍රකාශ දෙකක් පහත දැක්වේ .

A . එන්ජිමේ පිස්ටන් වළලු ගෙවීම නිසා සිලින්ඩරයේ ඉහළ දහන කුටීරයට ස්නෙහක තෙල් ගමන් කරයි.
B .නිසා කළු දුම ඇති වේ ගැස්කට් ගෙවීම හා වායු පෙරහන අවහිර වීම -

ඉහත ප්‍රකාශ පිළිබඳ සැලකීමේ දී,

1. A ප්‍රකාශය සත්‍යවන අතර, B ප්‍රකාශය අසත්‍ය වේ.
2. A ප්‍රකාශය අසත්‍ය ,වන අතර B ප්‍රකාශය සත්‍ය වේ.
3. A හා B ප්‍රකාශ දෙකම සත්‍ය අතර, A මගින් B පැහැදිලි කරයි.
4. A හා B ප්‍රකාශ දෙකම සත්‍ය අතර A මගින් B පැහැදිලි නොකරයි.
5. A හා B ප්‍රකාශ දෙකම අසත්‍ය වේ.

30. ලේබලයේ 2*l* /ha ලෙස නිර්දේශ කර ඇති පළිබෝධනාශක බෝතලයකින් 25m x 20m වගා බිම් ප්‍රදේශයකට යෙදිය යුතු පළිබෝධනාශක ප්‍රමාණය,

1. මි.ලී.50 කි. 2. මි.ලී. 100 කි. 3. මි.ලී.200කි
4. මි.ලී.500කි 5. ලීටර් 1කි.

CamScanner

31. දැව පිළිබඳව පහත දක්වා ඇති ප්‍රකාශවලින් නිවැරදි වගන්තිය තෝරන්න.

1. සෛල කුහර සහ අන්තර් සෛලීය අවකාශ නොසැලකූ විට දැවයක ඝනත්වය සාමාන්‍යයෙන් 1250 kgm^{-3}ක් පමණ වේ.
2. දෘඪ දැවවල වර්ධන ශීඝ්‍රතාව සාපේක්ෂව වැඩි අතර ද්‍රව්‍ය පරිවහනය සඳහා වාහිනී ඇත .
3. දැවයක පවතින විරූපණ ප්‍රබලතාව, මුදුන් යට ලීයකට පැති පරාල සම්බන්ධ කිරීමේ දී වැදගත්වේ.
4. දැවවල ඝනත්වය සැලකූවිට, ශාකයක මුලේ සිට ඉහළට යන විට දැවවල ඝනත්වය වැඩිවේ.
5. කඩදාසි සඳහා තෝරා ගන්නේ රෙසින හා සෙලියුලෝස් ඉහළ ප්‍රමාණයක් පවතින දැව වර්ග වේ.

32. දැව පදම් කරන විට වියළීමේදී, ඒකාකාරව වියළීම සිදු නොවන නිසා ඇතිවන දැව දෝෂ පිළිබඳව පහත වගන්ති සලකා බලන්න.

A. එක් මුහුණතක සිට අනෙක් මුහුණත දක්වා ව්‍යාප්ත නොවන ලෙස දික් අක්ෂය ඔස්සේ දැව තන්තු වෙන්වීම
B. ඉරු දැවවල සමතල තලයට හානියක් නොවන ලෙස දික් අක්ෂය ඔස්සේ සිදුවන විකෘති වීම
C. දැඩි සුළං හා වර්ධන ආකෘතිය නිසා වයිරම හරහා සිදුවන තන්තු හරස්තල ලෙස බිඳීම

මෙමගින් විස්තර කරන දැව දෝෂ පිළිවෙලින් ,

1. පටක වෙන්වීම, ඉරිතැලීම හා පැළුම්ය
2. ඉරිතැලීම, දුනු හැඩයට නැමීම හා පටක වෙන්වීම ය.
3. පටක වෙන්වීම, ඇඹරීම හා සම්පීඩන විකලනය ය.
4. ඉරි තැලීම, වකය හා සම්පීඩන විකලනය ය.
5. පැළුම්, බොකු ගැසීම හා සම්පිඩන විකලනය ය.

33. එක් එක් පරිරක්ෂක ක්‍රම භාවිතයෙන්, දැව පරිරක්ෂණය කිරීමේ දී ,

1. අපිරිසිදු වියළි දැව මත පරිරක්ෂක ගැල්වීම සඳහා විසිරීම මගින් පරිරක්ෂක ආලේප කිරීම යොදා ගත හැකි ය.
2. දැවයක් ස්ථාපනය කර ඇති ස්ථානයකදී ම හානියට ලක් වූ විට ගිල්වීම මගින් පරිරක්ෂක ආලේප කොට පරිරක්ෂණය කළ හැකි ය.
3. දැවයකට පරිවර්තනය කළ වහාම, එහි තෙතමන ප්‍රතිශතය 50%ක පමණ පවතින අවස්ථාවක දී පරිරක්ෂණය සඳහා විසරණය මගින් පරිරක්ෂක ආලේපය කිරීම යොදා ගත හැකි ය.
4. පරිරක්ෂක තුළ ගිල්වීම මගින් දැවයක් පරිරක්ෂණය කිරීමේ දී දැවය පරිරක්ෂක ද්‍රාවණය තුළ බහා 80℃ දක්වා රත්කරනු ලැබේ.
5. පීඩන හා රික්ත ප්‍රතිකාරය මගින් පරිරක්ෂක ගැල්වීම කාර්යක්ෂම ක්‍රමයක් මෙන්ම පහසුවෙන් සිදු කළ හැකි ක්‍රමයක් වේ .

34. නො ඉඳුල් පොල්තෙල් නිෂ්පාදනය (Virgin coconut oil) පිළිබඳ නිවැරදි ප්‍රකාශය තෝරා දක්වන්න.
1. නො ඉඳුල් පොල්තෙල් නිෂ්පාදනය සඳහා යොදා ගන්නේ නො මේරූ පොල්මද වේ .
2. පොල් තෙල්වල ස්වාභාවික රසය හා සුවඳ රැක ගැනීම සඳහා උඳුන 60 ℃ උෂ්ණත්වයේ පවත්වා ගත යුතු ය.
3. පොල් තෙල් හිඳීමේ දි , ඒ සඳහා ලබා ගන්නා ලද පොල් මදවල කුරුට්ට ඉවත් කිරීම අත්‍යාවශ්‍ය වේ.
4. 80℃ උෂ්ණත්වයේ ඇති තෙල් නිස්සාරණ යන්ත්‍රයට වියළන ලද පොල් ඇතුලත් කළ යුතු ය .
5. මෙහිදී පොල් සුදු මද කොටස් යොදා ගත යුතු අතර, එය 60℃ උෂ්ණත්වයට වඩා වැඩි උෂ්ණත්වයක් යටතේ වියළා ගත යුතු ය.

35. කුරුඳු අස්වනු නෙළීම සඳහා වඩාත් සුදුසු අවස්ථාව වනුයේ,
1. වර්ෂාව සමඟ අලුත් දළු හටගත් පසුව ය.
2. පොත්තෙහි වර්ණය දුඹුරු පැහැ ගැන්වී ඇති අවස්ථාවේදී ය.
3. වර්ෂාව සමඟ හට ගන්නා අලුත් දළු කොළ පාටට හැරීමත් සමඟ ය.
4. වර්ෂා කාලය මඟ හැර වියළි කාලය පැමිණි පසුව ය.
5. කුරුඳු ගස්වල මල් හා ගෙඩි සහිත කාලවල ය.

36. විද්‍යුත් උපාංග පිළිබඳ පහත ප්‍රකාශ අතරින් නිවැරදි ප්‍රකාශය තෝරන්න
1. වෝල්ටීයතාවක් ලබා දිය යුතු උපකරණය, සෙනර් ඩයෝඩය සමඟ ශ්‍රේණිගතව සම්බන්ධ කළ යුතු ය.
2. උපකරණයේ ආරක්ෂාවට විචල්‍ය ප්‍රතිරෝධකයක් යෙදූ විට, තවත් අමතර ප්‍රතිරෝධකයක් ඊට සමාන්තරව යෙදිය යුතු ය.
3. විමෝචකයට සාපේක්ෂ ව පාදමෙහි වෝල්ටීයතාව 0.6 Vට වඩා වැඩි වන විට, ට්‍රාන්සිස්ටරය විවෘත ස්විචයක් ලෙස ක්‍රියා කරයි.
4. 78 කාණ්ඩයේ ස්ථායීතා සංගෘහිත පරිපථ යොදා ගෙන + 5V, +8Vසහ -5V යන ප්‍රතිදාන වෝල්ටීයතා ලබා ගත හැකි ය.
5. දෝෂ සහිත පැන්නුම් වයර හඳුනා ගැනීමට මල්ටිමීටරය භාවිත කළ හැකි ය .

CamScanner

37. 230 V ගෘහස්ත ප්‍රත්‍යාවර්ත ධාරාව, අවකරණය සඳහා යොදා ගන්නා පරිණාමකයක් පහත දැක්වේ.

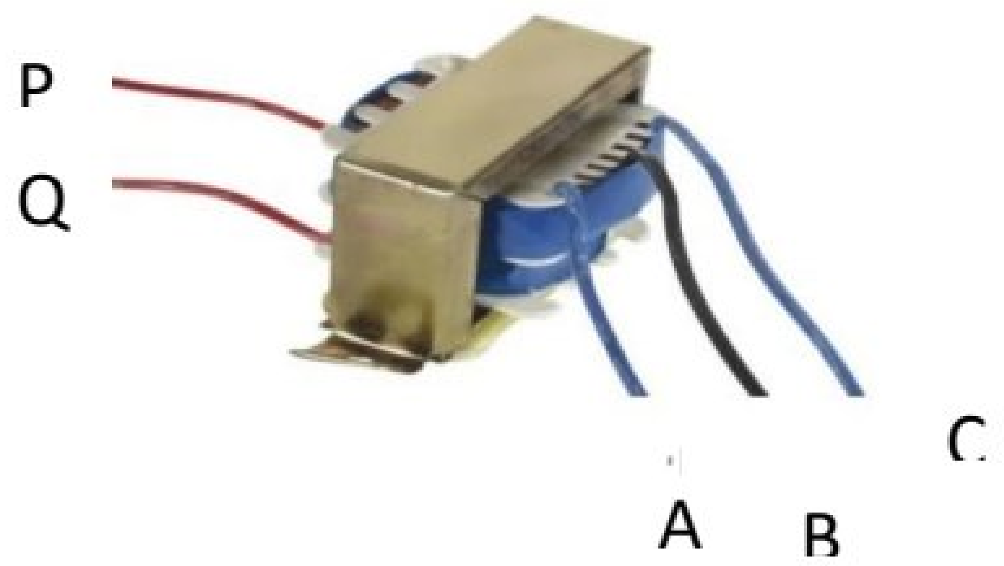

රූපය හා සම්බන්ධ නිවැරදි වරණය තෝරන්න.

1. A හා B අග්‍ර වෙත 230V ප්‍රධාන වෝල්ටීයතාව ලබා දෙනු ලැබේ .
2. A හා C අග්‍ර අතර ප්‍රතිදාන වෝල්ටීයතාව 12 Vය.
3. 6 V ප්‍රතිදාන වෝල්ටීයතාවක් ලබා ගැනීමට P හා Q අග්‍ර භාවිත කළ යුතු ය .
4. A හා C අග්‍ර අතර ප්‍රතිදාන වෝල්ටීයතාව 6Vය.
5. B හා C අග්‍ර අතර 6V සරල ධාරාවක් ලබා ගත හැකි ය .

38. අගය 1000Wක් වන විදුලි කේතලයක් භාවිතයෙන් ජලය ලීටරයක් නැටවීම සඳහා ගතවන කාලය වන්නේ, (ජලයේ කාමර උෂ්ණත්වයෙදී අගය 30 ℃ ද ජලයේ විශිෂ්ඨ තාප ධාරිතාව $4200kg^{-1}C^{-1}$ ද ලෙස සලකන්න.)

1. මිනිත්තු 5කි. 2. මිනිත්තු 10කි. 3. මිනිත්තු 12කි.
4. මිනිත්තු 15කි. 5.මිනිත්තු 20කි.

39. පහත දක්වා ඇති පාලක පද්ධති කාණ්ඩ අතරින් සංවෘත පුඩු පාලක පද්ධතිවලින් පමණක් සමන්විත වරණය තෝරන්න.

1. රෙදි සෝදන යන්ත්‍රය, රූපවාහිනිය සහ සංවේදක සහිත ජලසම්පාදන පද්ධතිය
2. තාපන දඟර උඳුන, මාර්ග සංඥා පද්ධතිය සහ හිස කෙස් වියලනය
3. අධෝරක්ත උඳුන, ගිනි අනතුරු පද්ධතිය හා විදුලි ඉස්තිරික්කය
4. වායු සමන යන්ත්‍රය, සැන්ඩ්විච් ටෝස්ටරය සහ විදුලි උඳුන
5. මාර්ග සංඥා පද්ධතිය, ගිනි අඟුරු පද්ධතිය හා රෙදි සෝදන යන්ත්‍රය

40. ස්වයංක්‍රීය පාලන පද්ධතියක ආදානය හා ප්‍රතිදානය සඳහා උදාහරණ පිළිවෙලින් දැක්වෙන වරණය තෝරන්න.

1. විදුලි බල්බය හා LDR 2. LM 34 හා RFID සංවේදක 3.විදුලි පංකාව හා MQ3
4. LM35 හෝ විද්‍යුත් මෝටරය 5. විද්‍යුත් පිළියවනය හෝ FC28

41. පහත පරිපථයේ ඩයෝඩය දෙපස විභව අන්තරය වන්නේ,

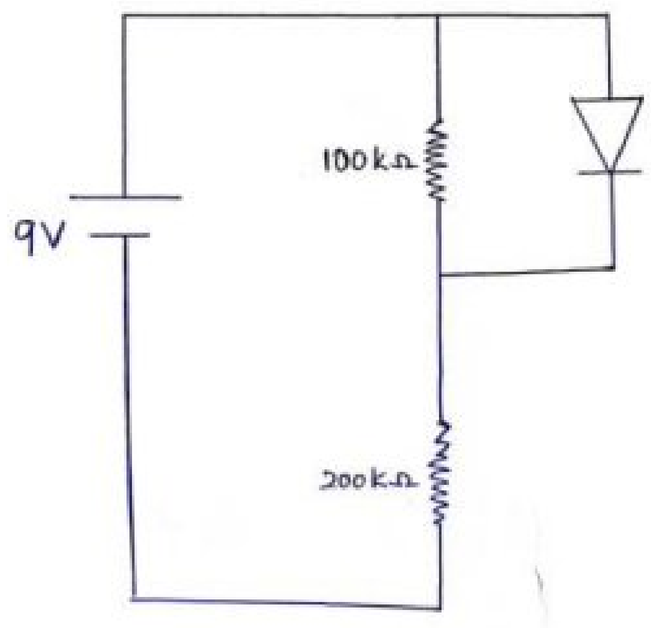

1. 2 Vකි. 2. 3Vකි. 3. 5Vකි. 4. 6 Vකි. 5. 9Vකි.

42. වෘත්තීය සෞඛ්‍ය හා සුරක්ෂිතතාව නිසි ලෙස පවත්වා ගැනීමට අදාළව ශ්‍රී ලංකාවේ ක්‍රියාත්මක 1942 අංක 4 දරණ කර්මාන්තශාලා ආඥා පනත ,

1.මගින් ශාරීරික හෝ සෞඛ්‍යමය ලෙස සිදු විය හැකි අනතුරුවලින් සේවකයින් ආරක්ෂා කරනු ලැබේ.
2. ක්‍රියාත්මක කිරීමට අදාළ ප්‍රධාන බලතල දිස්ත්‍රික් කර්මාන්ත ශාලා පරීක්ෂක ඉංජිනේරු කාර්යාලය සතු වේ.
3. ශ්‍රී ලංකා යුධ හමුදා හා පොලිස් සේවයේ නිරතවන්නන් සඳහා ආවරණය ලබා දෙයි.
4. ක්‍රියාත්මක කිරීම සේවා යෝජකයා විසින් ප්‍රතික්ෂේප කළ විට කම්කරු වන්දි කොමසාරිස් වෙත පැමිණිලි කළ හැකි ය.
5. කර්මාන්ත ශාලාවක් තුළ සේවකයින් හැසිරිය යුතු ආකාරය පිළිබඳ විස්තර කරයි.

CS CamScanner

43. භූමි අලංකරණයේ දී ,"මෘදු අංග" ලෙස යොදා ගන්නා ශාක හා ඒවායේ භාවිත දැක්වෙන වරණ අතරින් නිවැරදි සම්බන්ධතාව දැක්වෙන වරණය තෝරා දක්වන්න.

	ශාකය	භාවිතය
	දාස්පෙතියා	වැටි
2	කොසැන්ඩ්‍රා	තනි ශාක
3	පෙටූනියා	වැටි
4	දූරන්තා	වැටි
5	දේවදාර	බෝඳර

44. භූමි අලංකරණයේ දී යොදා ගන්නා කලා මූල පිළිබඳ සත්‍ය ප්‍රකාශය තෝරා දක්වන්න

1. තියුණු මායිම් පෙන්වීම සඳහා වක්‍ර රේඛා භාවිත කෙරේ
2. නිල් සහ කහ මූලික වර්ණ සංකලනයෙන් දම් වර්ණය ලැබේ.
3. විශාල කටු සහිත ශාක පත්‍ර මගින් රළු වයනයක් පෙන්විය හැකි ය .
4. භූමියක දෘශ්‍ය ස්කන්ධය වැඩි කර පෙන්වීම සඳහා භාවිත කළ හැක්කේ "දෘඪාංග" පමණි .
5. නිල් හා දම් වර්ණ ශීත වර්ණ ලෙස වර්ග කෙරේ .

45. පහත දැක්වෙන මෘදු අංග හා දෘඪාංගවලට අදාළ සංකේත නිවැරදිව පිළිවෙලට වරණය තෝරා දක්වන්න'

	A	B	C	D
1	රෙදි වැට	දොර	පඳුර	කටු පඳුරු
2	ගිම්හාන කුටිය	දොර	විශාල කටු පඳුරු	පර්ණාංග
3	පියවර ගල්	පර්ගෝලා	සදාහරිත ශාක	තෘණ
4	ගිම්හාන කුටිය	පර්ගෝලා	බහුවාර්ෂික ශාක	ගල් ඇතුරුම්
5	පියවර ගල්	ඇතුරුම් ගල්	පතනශීලී ශාක	පර්ණාංග

46. පහත දැක්වෙන විසිතුරු මල් හා පත්‍රවල අස්වනු නෙළීමේ ආකාර පිළිබඳ සම්බන්ධතාව නිවැරදිව දැක්වෙන වරණය තෝරා දක්වන්න.

1. රෝස - වෘන්තය 30- 40 cm දිගට පහිටන ලෙස තියුණු තලයකින් කැපීම
2. ඇනතූරියම් - නටුව පාදස්ථයෙන් නවා ඇද ගලවා ගැනීම
3. කැලතියා - අග්‍රස්ථයේ සිට 45- 55 cm දක්වා දග දඩු නෙලා ගැනි
4. ජර්බෙරා - 30cm ට වැඩි පත්‍ර නෙළීම
5. ඕකිඩ් - පුෂ්පවල මංඩල පුෂ්පිකා පැහැදිලි අවස්ථාවේ දී අස්වනු නෙළීම

47.ඝන අපද්‍රව්‍ය ඉහළ උෂ්ණත්වයේ දී අර්ධ ඔක්සිකරණයට බඳුන් කිරීමෙන් ලබා ගන්නා "සංස්ලේෂිත වායුවේ"(Syn Gas) ප්‍රධාන සංඝටක වනුයේ ,

1. කාබන් මොනොක්සයිඩ් (CO) හා හයිඩ්‍රජන් (H_2) ය.
2. කාබන් ඩයොක්සයිඩ් (CO_2) හා හයිඩ්‍රජන් (H_2) ය.
3. කාබන් මොනොක්සයිඩ් (CO) හා ජල වාෂ්ප (H_2O) ය .
4. කාබන් ඩයොක්සයිඩ් (CO_2) හා ජල වාෂ්ප (H_2O) ය .
5. කාබන් ඩයොක්සයිඩ් (CO_2) හා මීතේන් (CH_4) ය .

48. "සනීපාරක්ෂක කසළ රඳවන " පිළිබඳ පහත දී ඇති වගන්ති අතරින් සාවද්‍ය වගන්තිය තෝරන්න.

1. අවසානයේ ඉතිරිවන වටිනාකමක් රහිත අවශේෂ අපද්‍රව්‍ය පරිසර හිතකාමී අයුරින් බැහැරලීම සිදු කෙරේ.
2. කසළ රඳවන ලෙස වළ ක්‍රමය යොදා ගැනීමේ දී වළේ ප්‍රාථමික ආවරණය ලෙස සුසංහිත මැටි ආස්තරණයක් ලෙස යොදා ගනු ලැබේ .
3. කසළ රඳවනයක වළෙහි ද්විතියික ආවරණය ලෙස සුසංහිත මැටි ආස්තරණයක් යොදා ගනු ලැබේ.
4. අපද්‍රව්‍යවලින් වෑස්සෙන නිස්සාරක නළ මගින් එකතු කොට පිටතට ලබා ගනු ලැබේ .
5. අපද්‍රව්‍යවලින් නිපදවෙන වායු වර්ග නළ ඔස්සේ ප්‍රතිසාධන පිටියකට යොමු කෙරේ .

49.ශිෂ්‍යයෙක් තම ගෙවත්ත අලංකරණය කිරීම සඳහා ආහාරමය බෝග යොදා ගැනීමට අදහස් කරයි. එහිදී ඔහු බෝග යොදාගත් ආකාරය දැක්වෙන සබඳතා කිහිපයක් පහත දැක්වේ.

A. ආරුක්කු සඳහා - වෙරි තක්කාලි ප්‍රභේද
B. වැටි සඳහා - දම් පැහැති තම්පලා
C. අඩු වාරි පහසුකම් ස්ථානයක් සඳහා -අමන්දා වම්බටු ප්‍රභේදය
D. වැඩි ආලෝකය ලැබෙන ස්ථාන සඳහා -කිරි අල

ඉහත සබඳතා අතුරින් නිවැරදි සම්බන්ධතා දැක්වෙන වරණය තෝරන්න.

1. A හා B පමණි
2. A හා C පමණි
3. A හා D පමණි
4. B හා C පමණි
5. B හා D පමණි

50. ව්‍යාපාරයක ශදූඅත විශ්ලේෂණයට අදාළ ශක්තියක් ,දුර්වලතාවයක් ,අවස්ථාවක් සහ තර්ජනයක් අනුපිළිවෙලින් දැක්වෙන වරණය වනුයේ,

1. අඩු තරගකාරිත්වය, ප්‍රාග්ධන ඌනතාව, මානව සම්පත හා අමුද්‍රව්‍ය පිරිවැය ඉහළ යෑම
2. මානව සම්පත, නුපුහුණු සේවකයින්, අඩු තරගකාරිත්වය හා ස්වභාවික විපත්
3. කළමනාකරණ අත්දැකීම්, ස්වභාවික විපත්,අඩු අත්දැකීම් හා අඩු පිරිවැය ශ්‍රමය
4. සංස්කෘතික බලපෑම, වර්ධනය වන වෙළඳපොල ඉල්ලුම,තාක්ෂණික අත්දැකීම් හා මානව සම්පත
5. මානව සම්පත, අඩු අත්දැකීම්, තාක්ෂණික අත්දැකීම් හා ස්වභාවික විපත්.

CamScanner